Alarme Incendie

Ventouse BSR 48

Liste des Types utilisant ce produit : Equipements Complementaires -

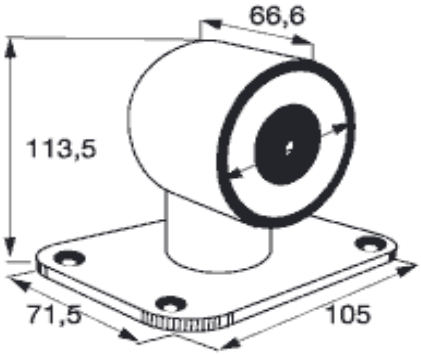

CARACTÉRISTIQUES TECHNIQUES

Désignation :	**Ventouse BSR 48**
Code	**956442**

Ventouse sous boîtier de sol renforcé IP 42, 48 Volts à rupture avec bouton poussoir pour porte coupe-feu.
Livrée avec une contre-plaque.
Force de maintien 20 daN, puissance 0,6 W.
Consommation 12,5 mA.