Caméra compacte analogique

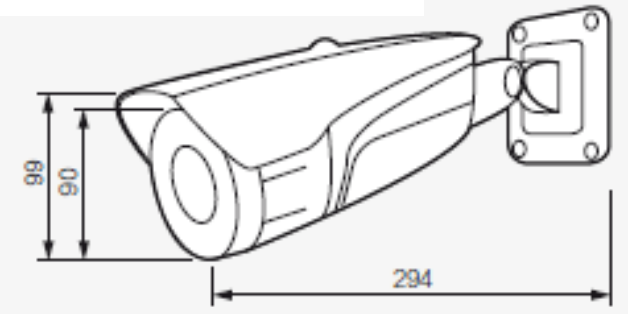

Désignation	Caméra compacte 2.8 – 12 mm – 700 lignes – IP 66
Référence	**511 210**
Caméra	Couleur
Capteur	1/3'' Sony CCD
Résolution	700 lignes
Sensibilité	0.03 lux jour / 0 lux nuit
Objectif	Varifocale 2.8 – 12 mm
Fonction jour/nuit	oui
Eclairage infrarouge	intégré
Distance éclairage infrarouge	35 m (angle 45° - 60°)
Indice de protection	IP 66 / IK 07 (verre IK 05)
Alimentation	12 Vcc (à commander séparément)
Consommation	430 mA LEDs IR en fonctionnement
Boitier	Métal noir
Température de fonctionnement	-40°C à +70°C
Autres	Fourni avec support mural ICR – OSD – 8 zones de masquage

Les indications contenues dans le présent document étant susceptibles d'être modifiées sans préavis, n'engagent URA qu'après confirmation.