bticino

H4548
H4549

LE04037AA-11W10

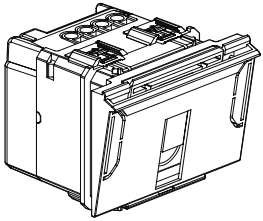

U	P			
110 / 230 В∿ 50/60 Гц	< 12 Вт / 230 В∿ < 3 Вт / 110В∿	230 В∿ 2 A 60 ВА	2 x 2,5 мм²	- 10 °C + 55 °C

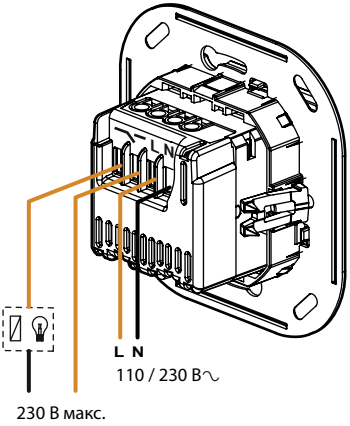

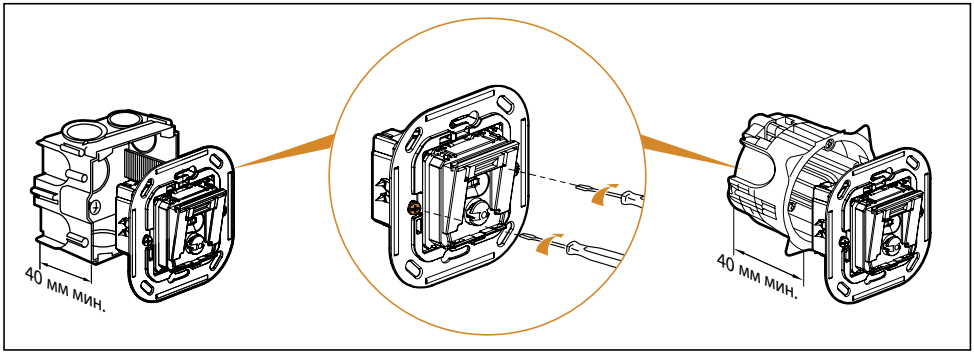
40 мм мин.
40 мм мин.

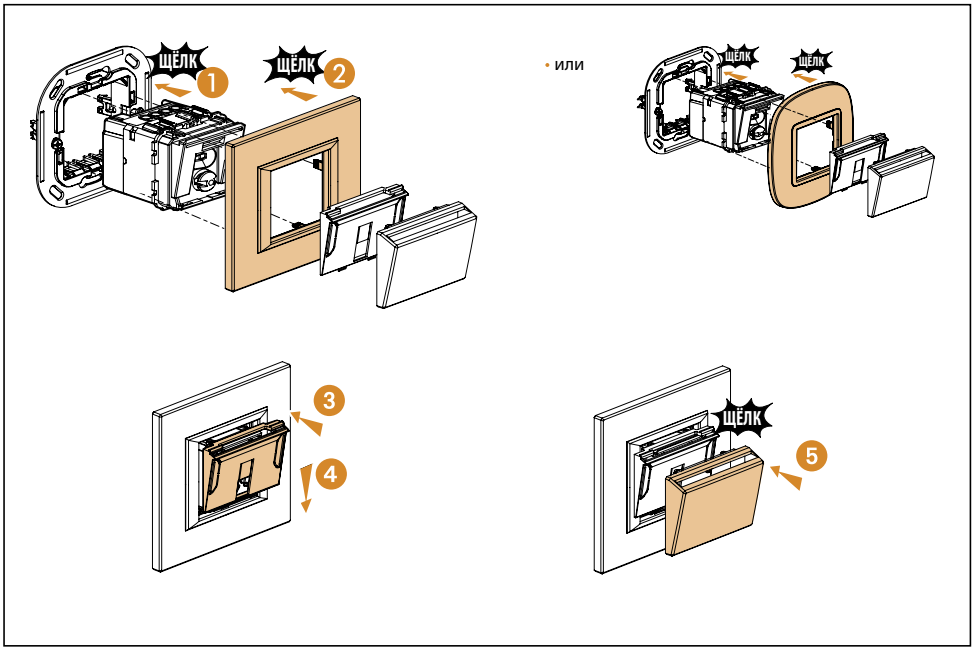
ЩЁЛК
1
ЩЁЛК
2
• или
ЩЁЛК
ЩЁЛК
3
4
ЩЁЛК
5

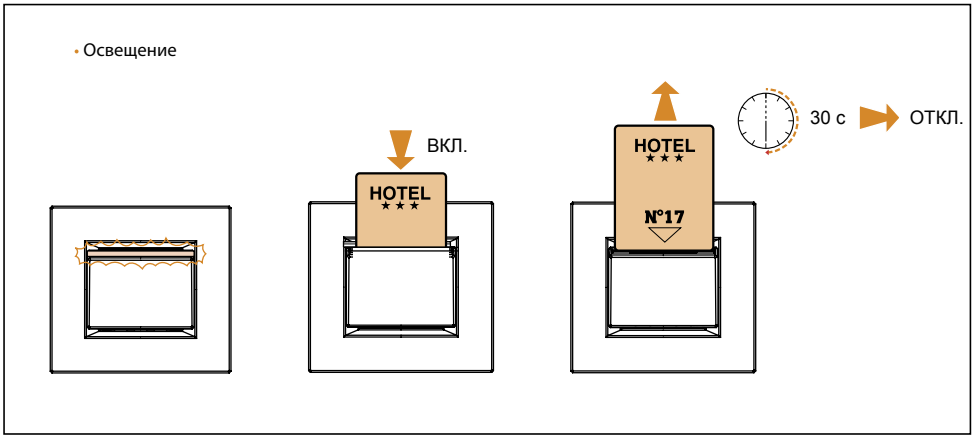
• Освещение
ВКЛ.
HOTEL
HOTEL
N°17
30 с
ОТКЛ.

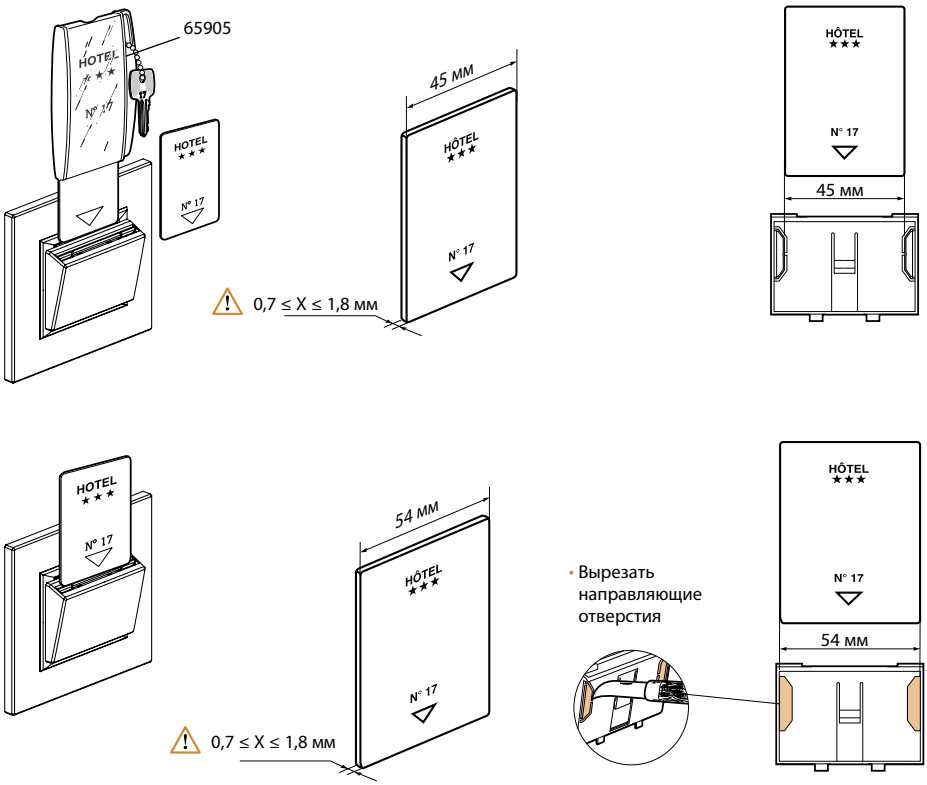

• Кат. № H4548 совместим только с ключ-картами 13,56 МГц (например, Mifare).

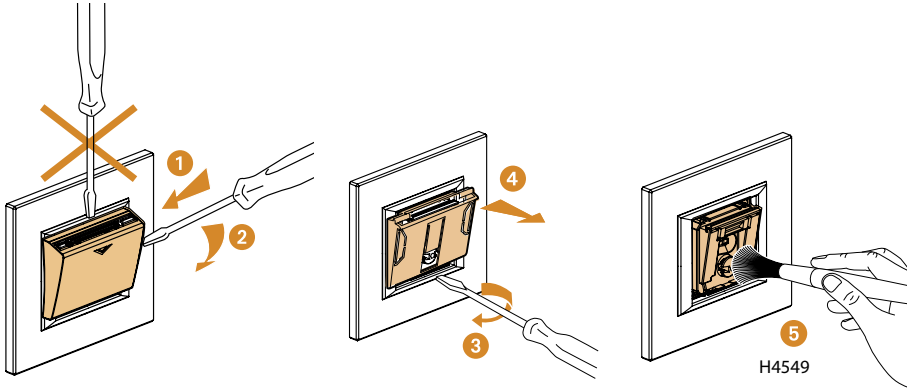

Меры безопасности

Монтаж данного изделия должен выполняться квалифицированным электриком в соответствии с инструкцией производителя. Неправильная установка может привести к опасности возгорания или поражения электрическим током. Перед началом монтажа внимательно изучите инструкции и условия на месте установки изделия. Не вскрывайте корпус и не изменяйте или модифицируйте изделие за исключением случаев, указанных в инструкциях.

Вскрывать и ремонтировать все изделия Legrand разрешается только специалистам, подготовленным и уполномоченным компанией Legrand. Любая несанкционированная разборка и ремонт неавторизованным персоналом является законным основанием к прекращению гарантийного обслуживания, ремонта или замены. Разрешается использовать только аксессуары производства Legrand.