DPX

- Accessoires de raccordement
- Connection accessories
- Anschluß-Zubehör
- Accesorios de conexión
- Accessori di collegamento
- Acessórios de ligação
- εξαρτήματα σύνδεσης
- Wyposażenie przyłączeniowe
- Bağlantı aksesuarları

legrand®

DPX 250 ER

NT 80063L

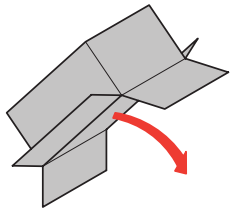

	3P	4P / 4P+Diff.
A	4	4
B	2	4
C	6	8
D	6	8
E	4	4
F	2	4
G	12	16
H	12	16
I	6	8

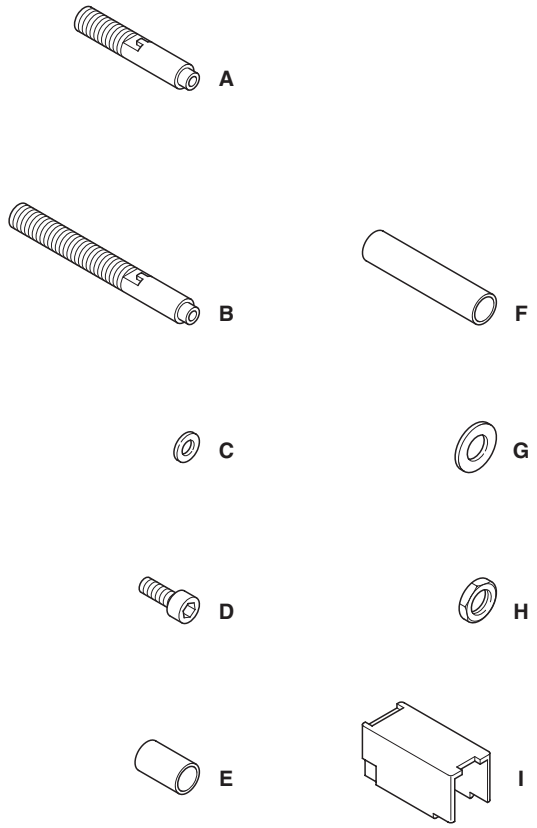

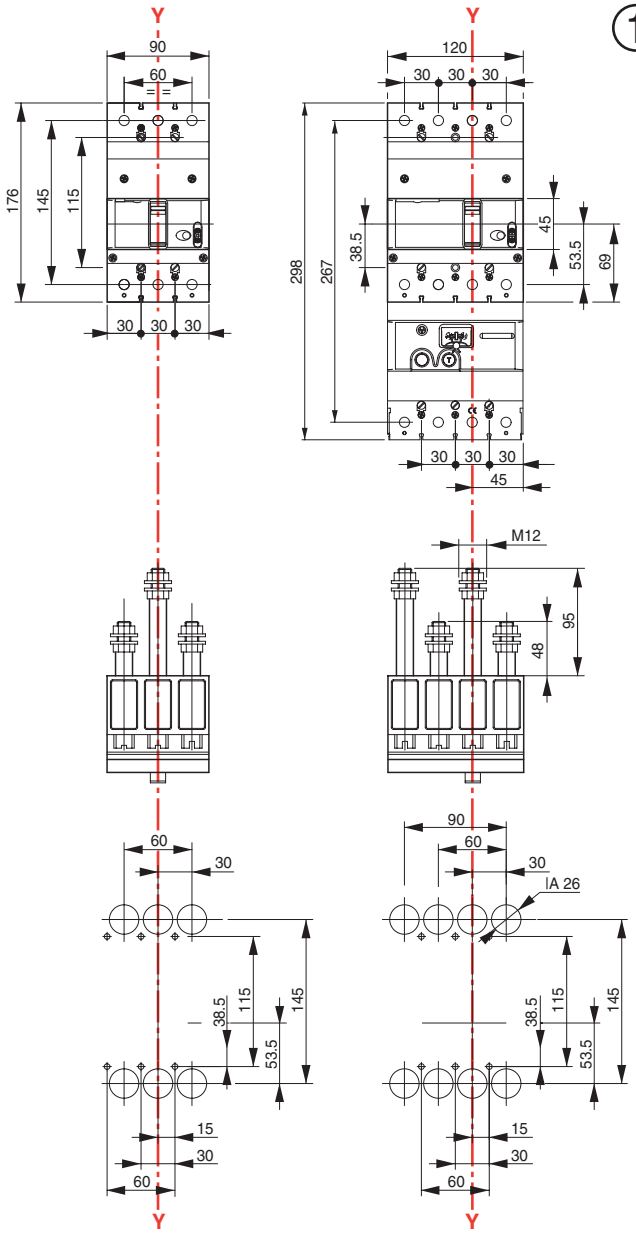

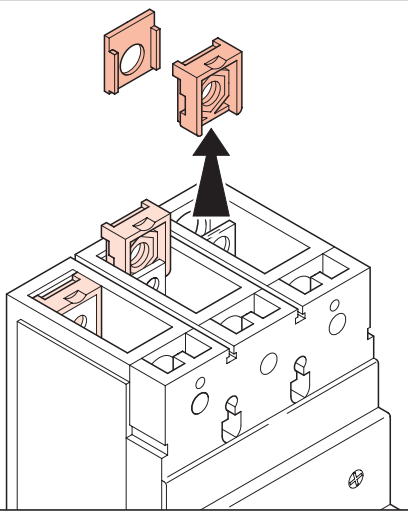

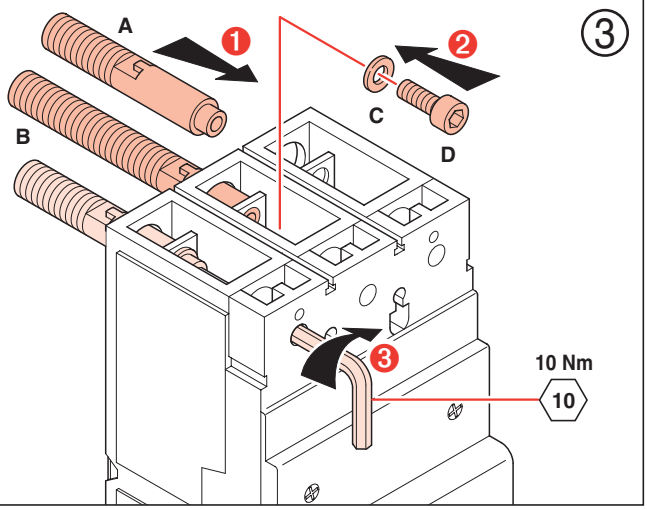

03/2001 GF

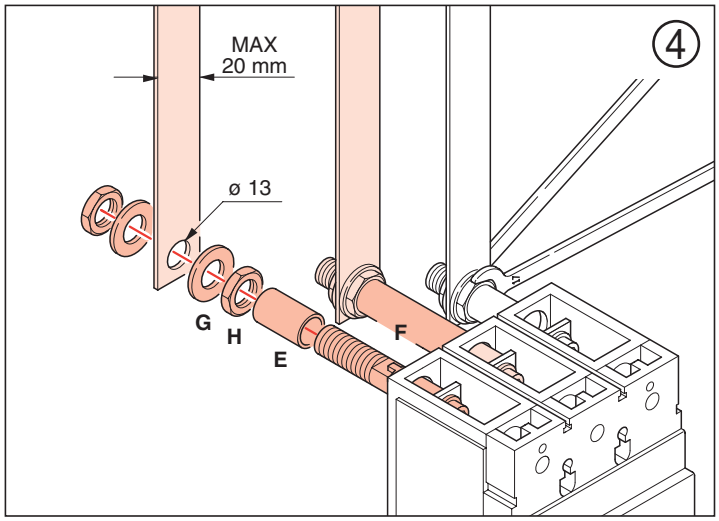
4
MAX
20 mm
ø 13
G
H
E
F

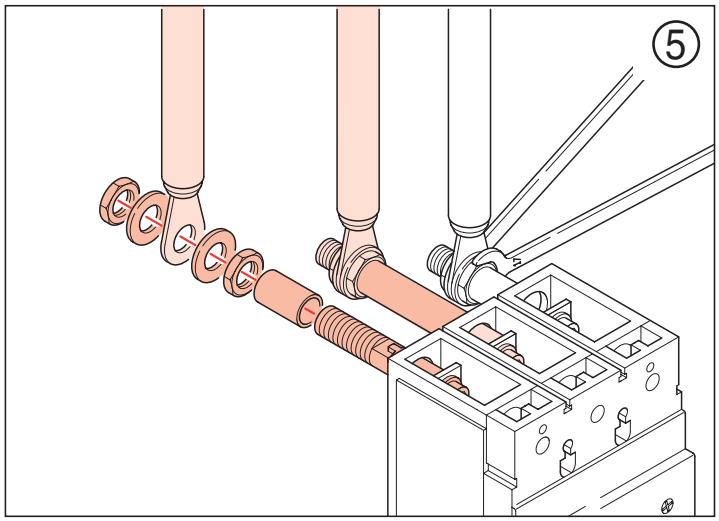
5

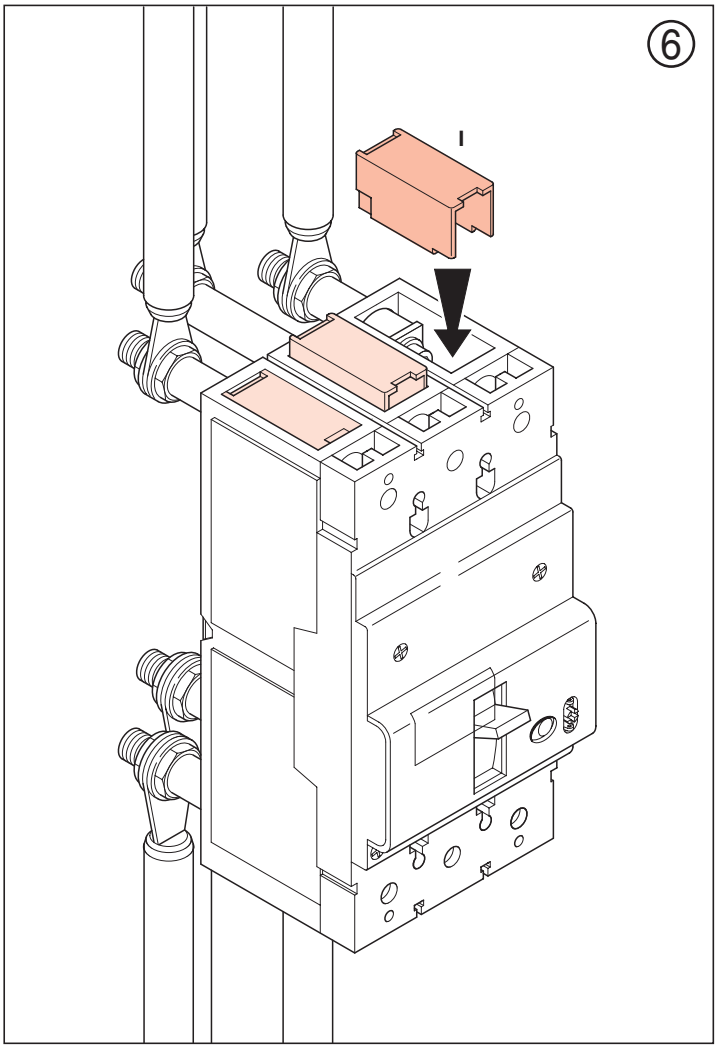
6
I