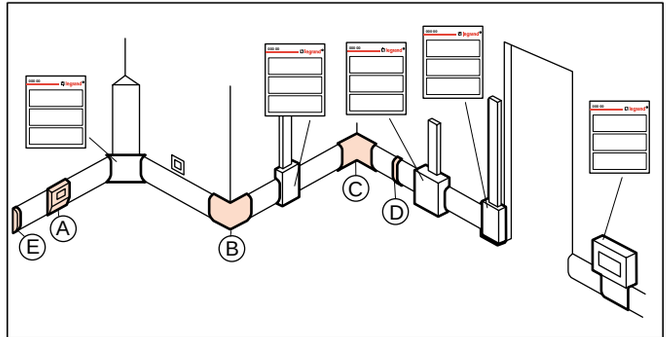

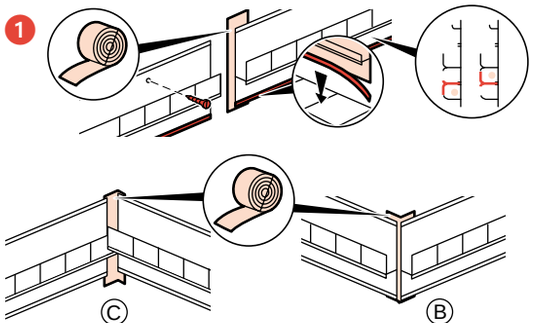

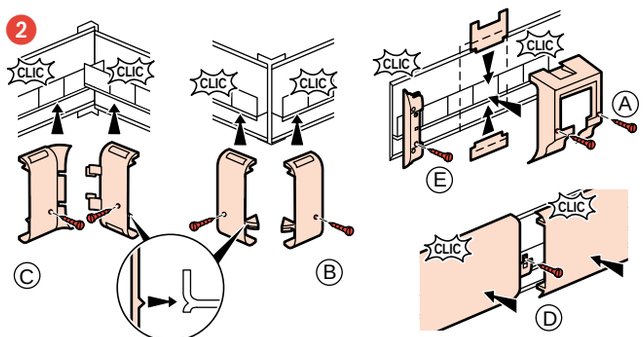

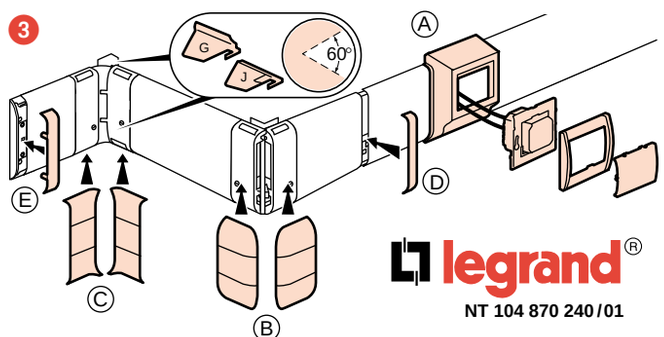

legrand®

NT 104 870 240/01