XL³ 400
373 01

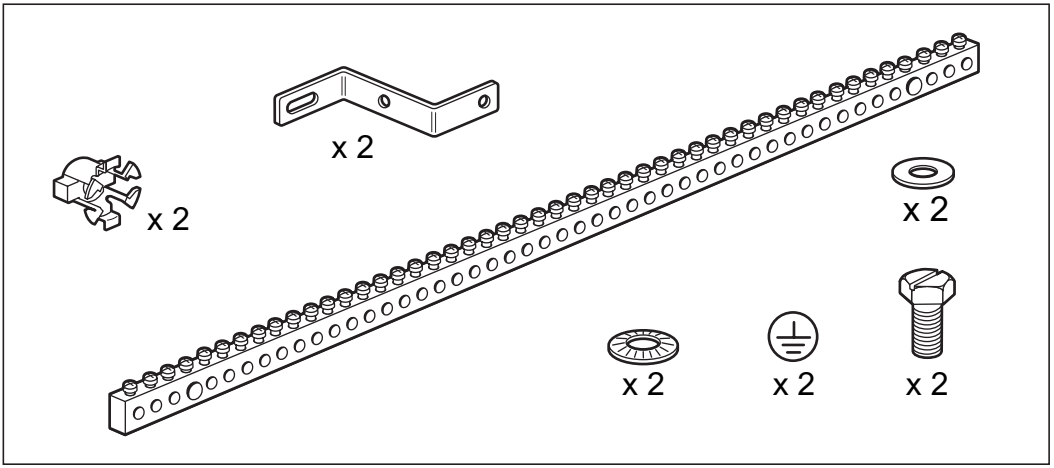

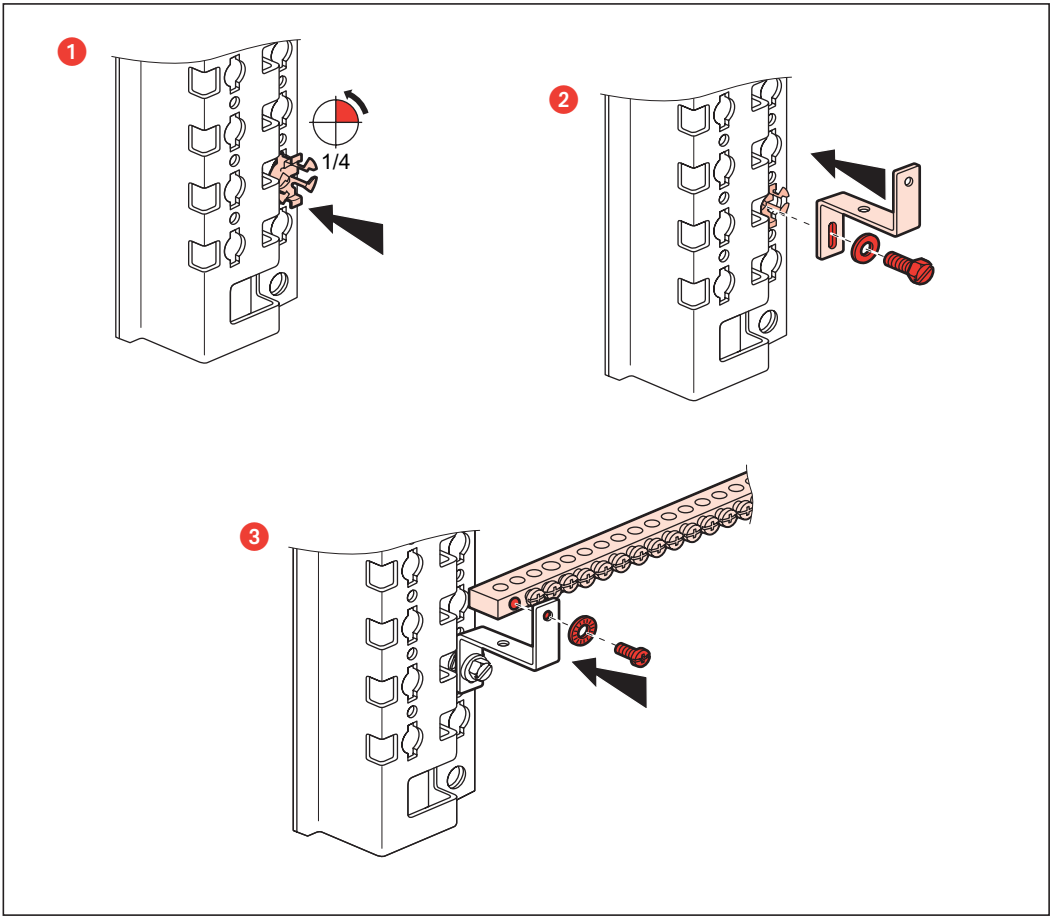

N041544/01

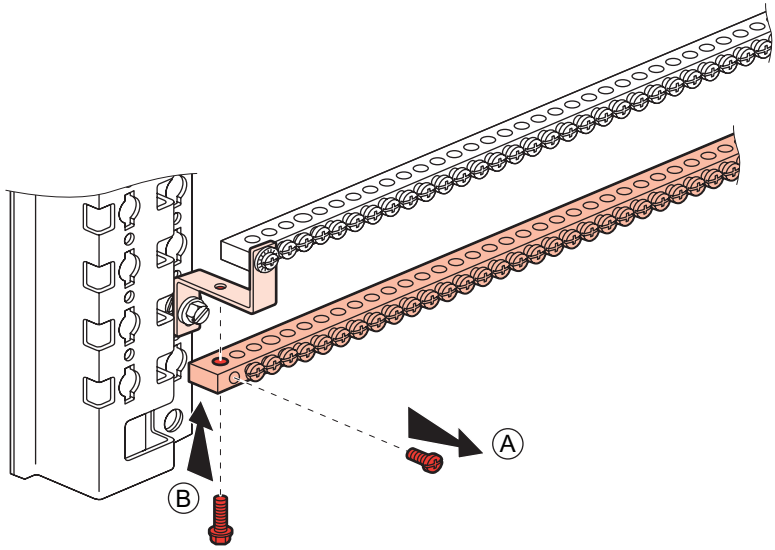

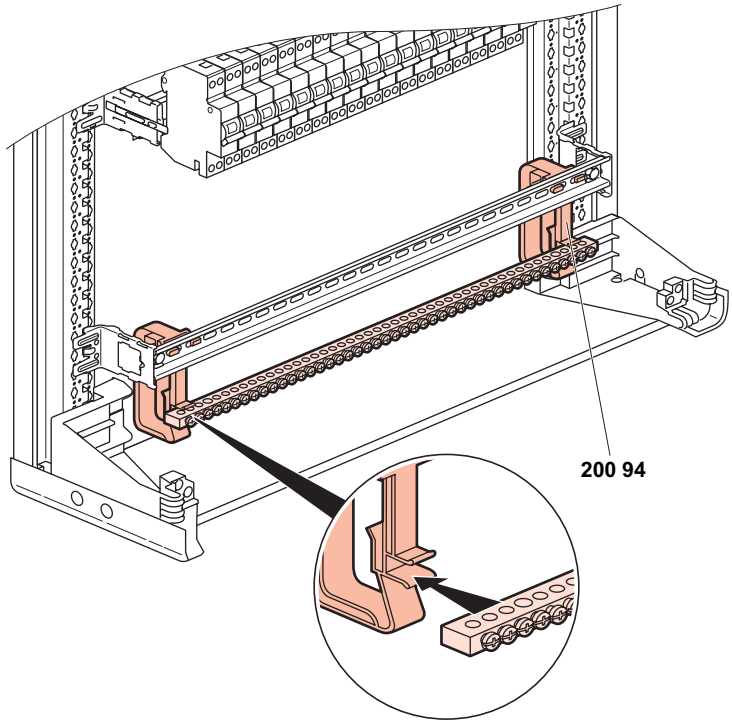

041544/01