CHARTRES PC-VERRE

CHARTRES

ROND
POLYCARBONATE - VERRE ÉMAILLÉ

Référence du produit : 524223

Classe :

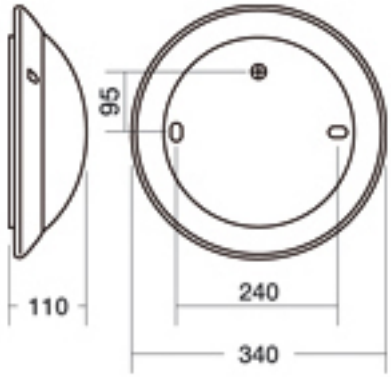

ÉLÉMENTS NORMATIFS

IP54 IK04 CLASSE II 960 °C/5 sec. CE
NF EN 60695-2-1

SOURCE

- Détecteur intégré (HF)

GX24q3 32W	E27 53W
E27 53W-15W	E27 70W-20W
G24q2 18W	G24q3 26W

Gris métal

AIDE AUX DESCRIPTIFS

Luminaire rond Ø 340mm IP 54 IK 04 (0,50 joules) Classe II, résistance au fil incandescent à 960°C/5sec, équipé de 1 lampe fluorescente de 32W (GX24q3 / 2400 Lm) à ballast électronique séparé, efficacité lumineuse de 75 Lm/W et rendement de 53%, avec possibilité de mise en marche forcée. Jupe polycarbonate et diffuseur verre émaillé (maintenu par clips). Inserts en Laiton, Vis imperdables.
Avec détecteur Hyper Fréquence intégré comprenant les réglages suivants : Temporisation de 10 secondes à 30 minutes, Portée de 1 à 6 mètres (en appliques) et Seuil de luminosité de 10 lux à 2000 lux.

CARACTÉRISTIQUES TECHNIQUES

Hublot rond Ø 340 mm. Version Détecteur intégré (HF). Classe II. IP 55, IK04. Source fluorescente 32W - GX24q3, ballast électronique 230 V - 50/60 Hz. Livré avec lampes 4000 K - 71Lm/W. Jupe en Polycarbonate. Diffuseur en verre émaillé. Inserts en laiton.

FACILITÉ DE POSE ET DE MAINTENANCE

Chartres simplifie mise en oeuvre et entretien : réglage de niveau, connexion automatique, vis imperdable, diffuseur maintenu par clips, réserve de câble.