59494 Soest
Téléphone : (+49) 02 92 11 04 0 - Télécopie : (+49) 02 92 11 04 20 2

Céliane™

Référence(s) : 674 18

Sortie de câble pour convecteurs fil pilote

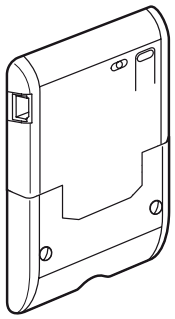

1. UTILISATION

Sortie murale pour la commande automatique de dispositifs fil pilote tels que radiateurs comportant une régulation de la température ou des thermostats pouvant être commandés par fil pilote.

2. GAMME

	Désignation	Référence	Mode connexion	Poids (g)	Caractéristiques
	Sortie de câble	674 18	à vis	156	230 VAC 50/60 Hz

3. MISE EN SITUATION

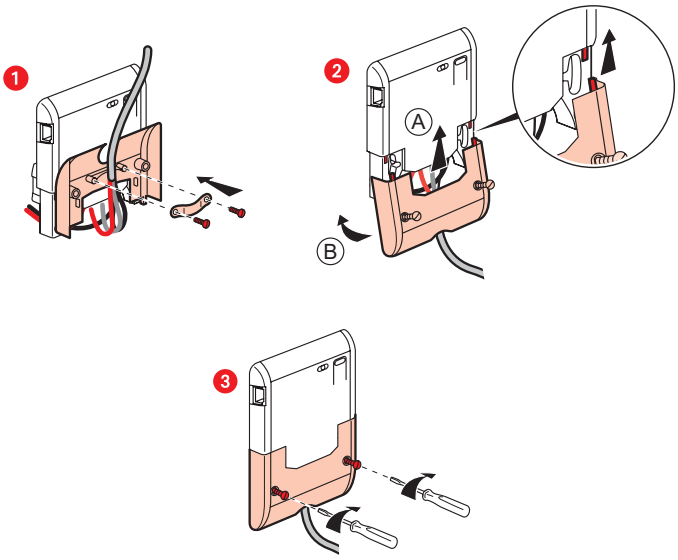

4. COTES D'ENCOMBREMENT

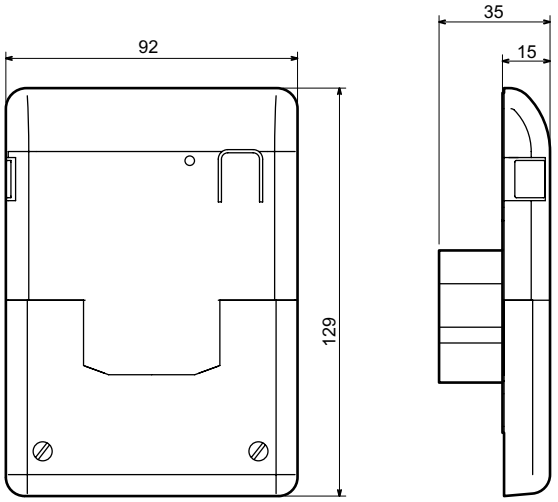

Sortie de câble pour convecteurs fil pilote

5. RACCORDEMENT

Nombre de bornes : 5
Type de bornes : à vis
Longueur de dénudage : 10 mm
Capacité des bornes : 2 x 2,5 mm² souple ou rigide
Outil : tournevis plat 3,5 mm

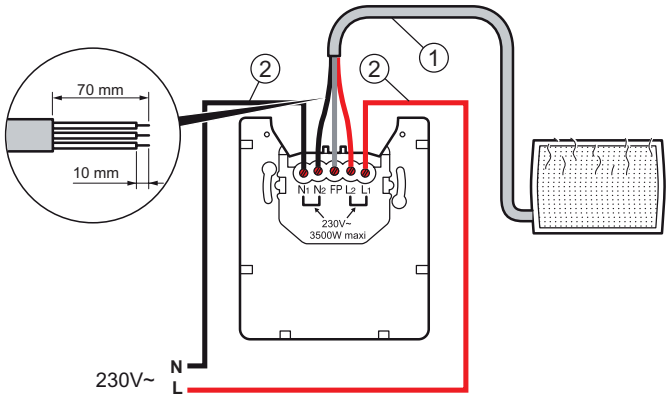

Le produit est placé près du convecteur.

6. FONCTIONNEMENT

Le dispositif peut générer des signaux de commande fil pilote sur la base d'une horloge interne et d'un programme de temporisation.
L'état de sortie en cours peut être un des cinq suivants :
- confort
- confort -1
- confort -2
- éco
- hors gel

(L'arrêt n'est pas possible).
Le mode par défaut est le mode confort.

Il y a pour chaque jour 4 blocs disponibles avec des modes différents. Ces blocs peuvent être associés à des jours individuels (max. 28 blocs) ou à toute combinaison de plusieurs jours.
La résolution est de 15 minutes.

Le dispositif utilise un programme interne (voir manuel). Il est possible de créer ses propres programmes et de les transférer au dispositif à l'aide d'une clé transfert de programmation (réf. 047 72) et d'un logiciel de programmation (réf. 047 73).

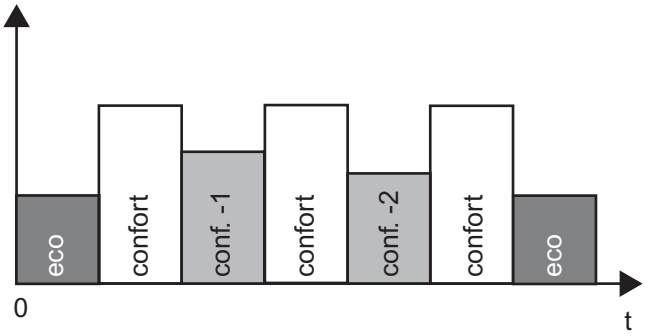

7. CARACTERISTIQUES GENERALES

7.1 Caractéristiques mécaniques
Résistance aux chocs : IP 04
Pénétration de corps solides/liquides : IP 41 (C15-100)

7.2 Caractéristiques matières
Polycarbonate

7.3 Caractéristiques électriques
Autoextinguibilité : 650°C / 30 s
Tension : 230 VAC
Fréquence : 50/60 Hz

7.4 Caractéristiques climatiques
Température de stockage : - 10°C à + 60°C
Température d'utilisation : - 5°C à + 50°C

8. ENTRETIEN

Sans entretien

9. CONFORMITES ET AGREMENTS

Agréments en cours : NF