87045 LIMOGES Cedex
Téléphone : (+33) 05 55 06 87 87 - Télécopie : (+33) 05 55 06 88 88

Céliane™
Interrupteurs automatiques

Référence(s) : 670 91/92

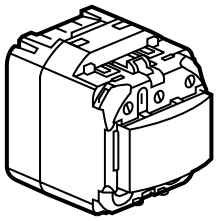

SOMMAIRE Page

1. Caractéristiques générales. 1
2. Gamme. 1
3. Mise en situation 1
4. Cotes d'encombrement 1
5. Raccordement 1
6. Fonctionnement 2
7. Caractéristiques techniques. 3
8. Entretien. 3

1. CARACTÉRISTIQUES GÉNÉRALES

Interrupteurs automatiques avec ou sans neutre à détection par infra-rouge.

2. GAMME

	Désignation	Réf.	Nbre de postes	Mode de raccordement	Poids (g)	Caractéristiques
	Interrupteur automatique sans neutre 2 fils	670 91	1	A vis	58	110-230 V 50 Hz 400 W
	Interrupteur automatique avec neutre 3 fils	670 92	1	A vis	58	110-230 V 50 Hz 1000 W

3. MISE EN SITUATION

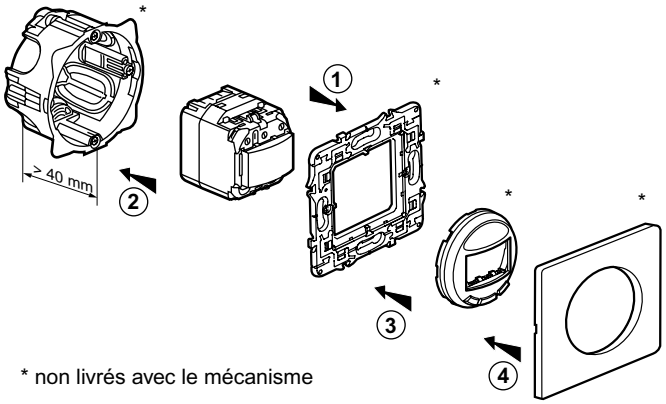

* non livrés avec le mécanisme

1 - On clippe le mécanisme par l'arrière sur le support
2 - On visse l'ensemble mécanisme / support sur la boîte d'encastrement
3 - On clippe l'ensemble enjoliveur / doigts sur le mécanisme
4 - On clippe la plaque sur le support

Peut-être équipé de toutes les finitions Céliane
Montage en multipostes en horizontal ou en vertical

4. COTES D'ENCOMBREMENT

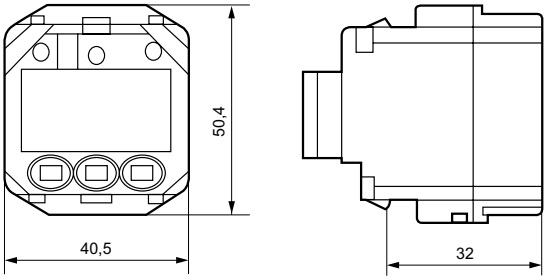

5. RACCORDEMENT

Nombre de bornes : 3
Type de bornes : Connecteur à cages
Capacité des bornes : 2 x 1,5 mm² ou 1 x 2,5 mm²
Outil : Tournevis plat 3,5 mm
ou philips n° 1
ou posidrive n° 1
ou mixte taille 0.

5.1 Montage avec un interrupteur

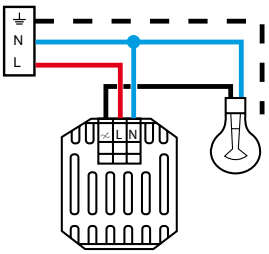

Raccorder le neutre sur réf. 670 92

Montage avec plusieurs interrupteurs associés :

Réf. 670 92 (avec neutre)

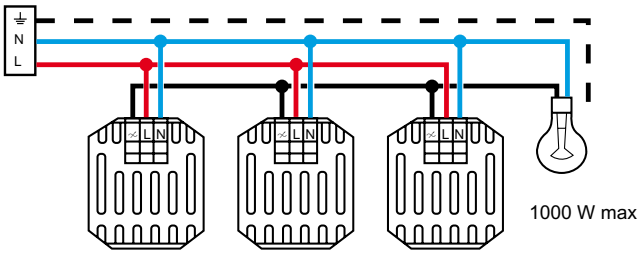

5. RACCORDEMENT *(suite)*

Réf. 670 91 (sans neutre)

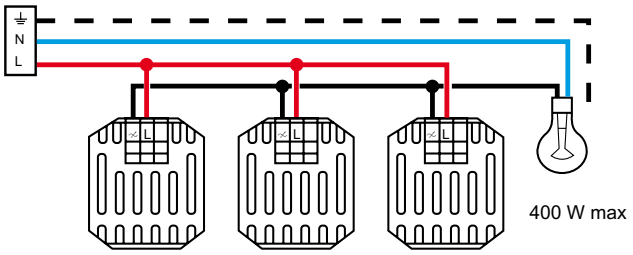

Possible uniquement avec charges incandescentes et transformateurs électroniques.
Respecter la charge mini : 40 W multiplié par le nombre d'entrées
Respecter la charge maxi : 400 W

5.3 Montage avec bouton poussoir déporté (à ouverture)

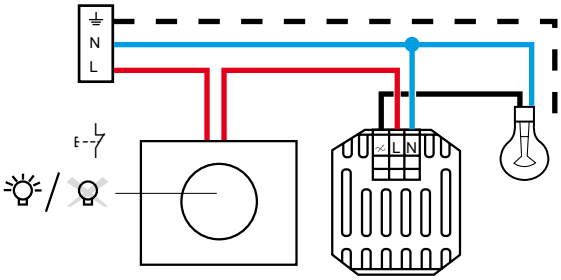

6. FONCTIONNEMENT

6.1 Fonctionnement général

- Angle horizontal de détection : 180°.
- Possibilité de commande manuelle déportée avec un bouton poussoir à ouverture.
- Fonctions marche/arrêt.
- Pour la Réf. 670 91 : auto-protection intégrée contre les surcharges et courts-circuits.
- S'installlent dans boîte d'encastrement profondeur 40 mm mini.

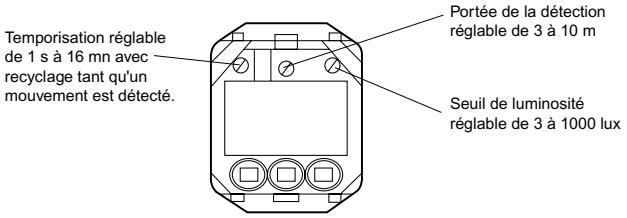

6.2 Niveaux de détection

Détection horizontale

Portée réglée sur 3 m

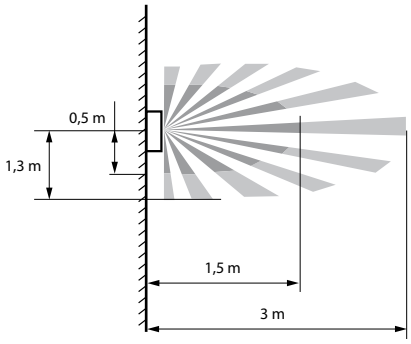

6. FONCTIONNEMENT *(suite)*

Portée réglée sur 10 m

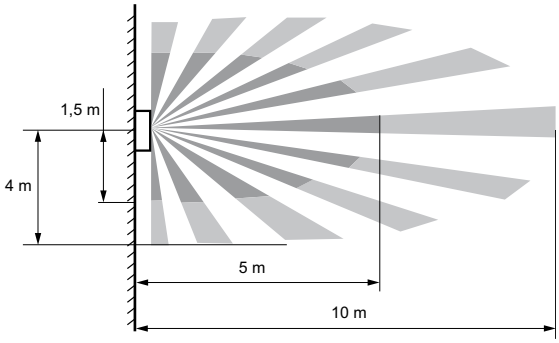

Détection verticale

Portée réglée sur 3 m

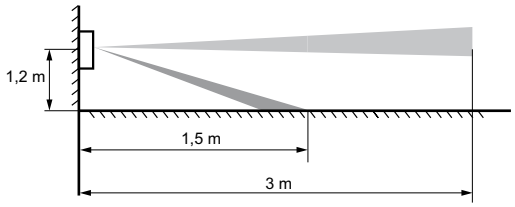

Portée réglée sur 10 m

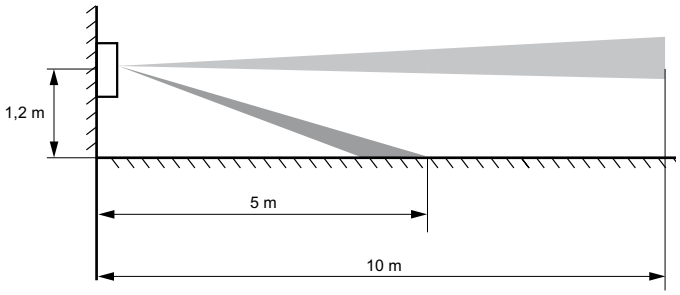

6.3 Précautions d'utilisations

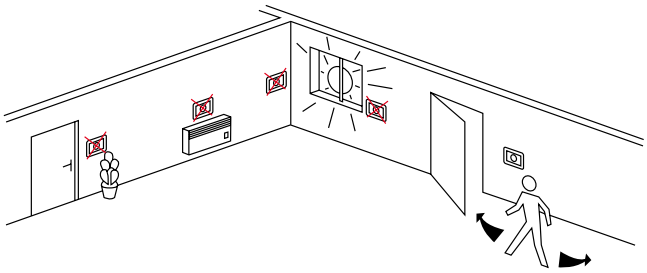

6.4 Modes d'utilisation

Mode automatique : aprés appui sur la touche centrale "Auto".

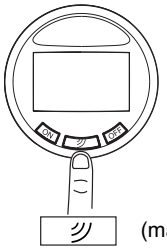

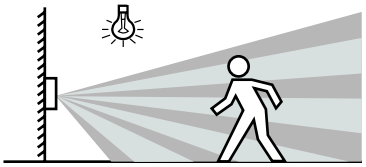

(marquage auto sur le mécanisme)

6. FONCTIONNEMENT *(suite)*

Mode allumage forcé

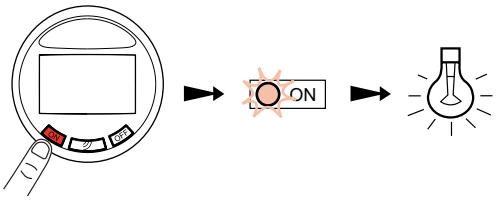

- Forçage en mode inductif (Réf. 670 91)

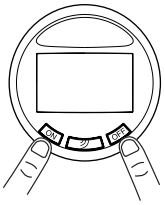

ON + OFF pendant 10 secondes

- Forçage en mode capacitif (Réf. 670 91)

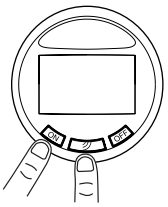

ON + pendant 10 secondes

- Retour en mode auto (Réf. 670 91)

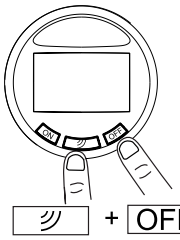

+ OFF pendant 10 secondes

7. CARACTÉRISTIQUES TECHNIQUES

7.1 Caractéristiques techniques

Essais aux chocs : IK 04
Pénétration de corps solides / liquides : IP 41 (C15-100)

7.2 Caractéristiques matières

Capot : Polycarbonate
Socle : Polycarbonate

7.3 Caractéristiques électriques

Autoextinguibilité : 650°C / 30 s
Tension : 110-230 V
Fréquence : 50-60 Hz

Puissance : Réf. 670 91

		①	②	⑨ +	⑩ +
240 V~	Max.	400 W	400 W	400 VA	400 VA
	Mln.	40 W	40 W	40 VA	40 VA
100 V~	Max.	200 W	200 W	200 VA	200 VA
	Min.	40 W	40 W	40 VA	40 VA

Puissance : Réf. 670 92

	①	②	③	④	⑤	⑥	⑦	⑧
240 V~	1000 W	1000 W	500 VA	500 VA	500 VA	500 VA	100 VA	I max < 2 A
100 V~	500 W	500 W	250 VA	250 VA	250 VA	250 VA	50 VA	I max < 1 A

1 - Lampe incandescente
2 - Lampe halogène
3 - Lampe halogène TBT à transformateur ferromagnétique ou électronique
4 - Tube fluorescent
5 - Lampe fluocompact
6 - Lampe fluocompact à transformateur séparé
7 - Moteur de ventilateurs
8 - Contacteur
9 - Lampe halogène TBT à transformateur ferromagnétique
10 - Lampe halogène TBT à transformateur électronique

7.4 Caractéristiques climatiques

Températures de stockage et d'utilisation : 0°C à + 35°C

8. ENTRETIEN

Sans entretien.