Coffrets modulaires encastrés

0 015 22

0 015 32

Auto-extinguibilité : tenue au fil incandescent 750° conforme à la réglementation des ERP (Etablissements Recevant du Public) et des IGH (Immeubles de Grande Hauteur) selon la norme NF EN 60695-2-11
Classe II - IP 30 - IK 05
Conformes aux normes NF C 61-910 et IEC 60439-3

Emb.	Réf.	Coffrets mini encastrés				
		Equipés d'une porte isolante galbée réversible avec poignée intégrée ne recevant pas de serrure Livrés avec borniers à vis IP 2X pour conducteur de protection				
		A porte blanche RAL 9010				
		Nbre de rangées	Nbre de modules	Dimensions d'encastrement Haut. (mm)	Larg. (mm)	Ep. (mm)
1	0 014 10	1	6 + 2	213	205	71
		A porte transparente				
1	0 014 20	1	6 + 2	213	205	71

Emb.	Réf.	Coffrets encastrés		
		Pour cloisons creuses ou maçonnerie 12 modules par rangée (+ 2 découpables) Equipés de portes réversibles avec poignées pouvant recevoir une serrure à clé réf. 0 014 91 Livrés avec bornier à connexion automatique IP 2X pour conducteurs de protection, pattes de fixation pour cloisons sèches et obturateurs séparables par module et demi-module Entraxe entre rails 125 mm		
		A portes isolantes galbées blanches RAL 9010		
		Nbre de rangées	Nbre de modules	Dimensions d'encastrement Haut. (mm)
1	0 015 11	1	12 + 2	305
1	0 015 12	2	24 + 4	430
1	0 015 13	3	36 + 6	555
1	0 015 14	4	48 + 8	680
		A portes isolantes galbées transparentes		
1	0 015 21	1	12 + 2	305
1	0 015 22	2	24 + 4	430
1	0 015 23	3	36 + 6	555
1	0 015 24	4	48 + 8	680
		A portes métal extra plates blanches RAL 9010		
		Cadre et porte laque époxy		
1	0 015 31	1	12 + 2	305
1	0 015 32	2	24 + 4	430
1	0 015 33	3	36 + 6	555
1	0 015 34	4	48 + 8	680

Emb.	Réf.	Accessoires pour coffrets encastrés
1	0 014 90	Ensemble de fixation dans cloisons creuses ou sèches 4 griffes + colliers attache-câbles
1	0 014 91	Serrure à clé n° 850

Borniers de répartition **p. 192**

Composition

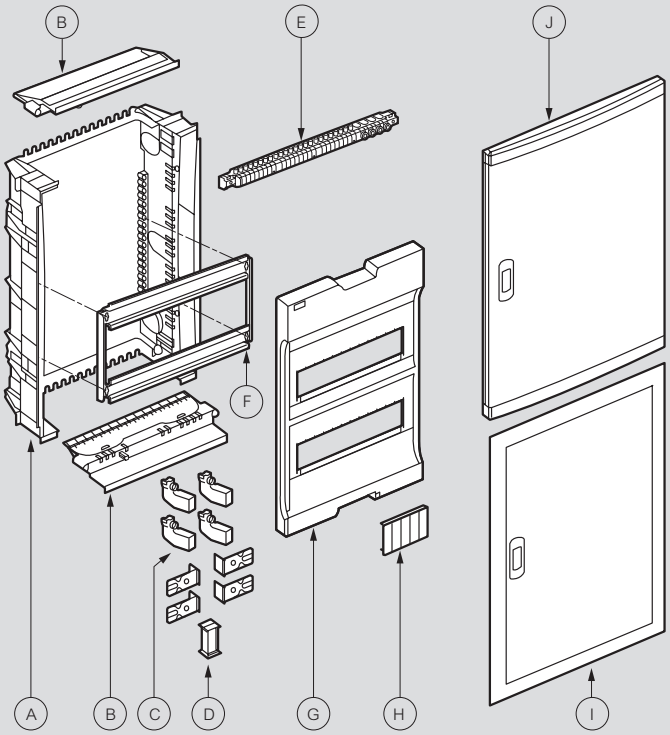

A : boîte d'encastrement
B : plaque passe-câbles
C : griffes de fixation cloisons sèches,
D : pattes de scellement et pattes d'association
E : borniers auto ⏚ IP 2X
F : châssis
G : plastron amovible
H : obturateurs
I : cadre porte métallique extra plat 6 mm
J : cadre porte isolant 12/19 mm

Cotes d'encombrement

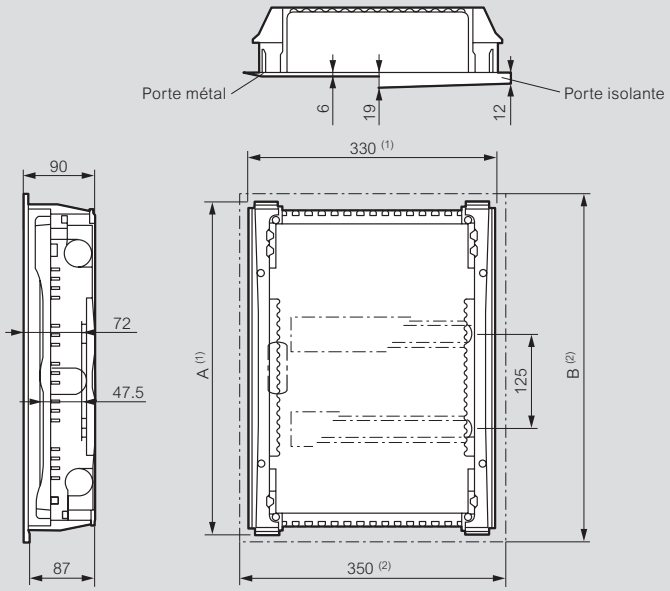

	1 rang.	2 rang.	3 rang.	4 rang.
A : hauteur d'encastrement	305	430	555	680
B : hauteur de recouvrement	335	460	585	710

Equipement borniers de terre (nb de connexions) et obturateurs

Nbre de rangées	Borniers terre		Nbre obturateurs	
	Bornes à cage 6 - 25 mm²	Bornes auto 1,5 - 4 mm²	5 modules	13 modules
1	5	9	1	-
2	5	18	1	-
3	5	27	-	1
4	5	36	-	1

1 : Dimensions d'encastrement. 2 : Dimensions de recouvrement