DMX³

- Base et kit de transformation en version débrochable
- Basis en kit van transformatie voor uitneembare uitvoering
- Base and transformation kit for drawout version
- Base y kit de transformación para ejecución extraíble
- Base e kit de transformação para execução extraível
- Βάση και κιτ μετασχηματισμού για αποσπώμενη εκδοχή
- Корзина и комплект принадлежностей для трансформации в выкатное исполнение
- Podstawa i zestaw do przekształcenia wersji wysuwnej
- Çıkarılabilir versiyon için taban ve dönüştürme seti

legrand®

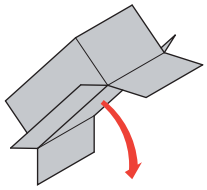

Base pour version débrochable
Basis voor uitneembare uitvoering
Base for drawout version
Base para ejecución extraíble
Base para execução extraível
Βάση για αποσπώμενη εκδοχή
Основание для выкатного исполнения
Podstawa dla wersji wysuwnej
Çıkarılabilir versiyon için taban

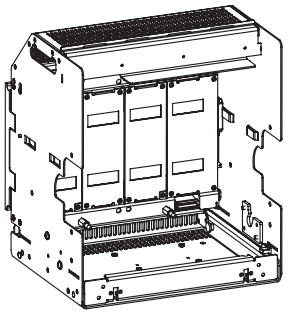

Taille I 42kA 3P	289 00	24 kg
Taille I 42kA 4P	289 01	34 kg
Taille I 3P	289 02	30 kg
Taille I 4P	289 03	37 kg
Taille II 3P	289 04	42 kg
Taille II 4P	289 05	53 kg
Taille III 3P	289 13	85 kg
Taille III 4P	289 14	107 kg

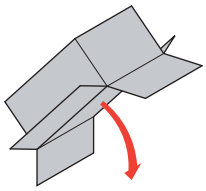

Kit pour version débrochable - taille I
Kit van transformatie voor uitneembare uitvoering - frame I
Transformation kit for drawout version - frame I
Kit de transformación para ejecución extraíble - bastidor I
Kit de transformação para execução extraível - frame I
Κιτ μετασχηματισμού για αποσπώμενη εκδοχή – πλαίσιο I
Комплект принадлежностей для трансформации в выкатное исполнение - типоразмер I
Zestaw do przekształcenia wersji wysuwnej- frame I
Çıkarılabilir versiyon için dönüştürme seti – Çerçeve I

Taille I 42kA 3P	289 09
Taille I 42kA 4P	289 10
Taille I 3P	289 09
Taille I 4P	289 10

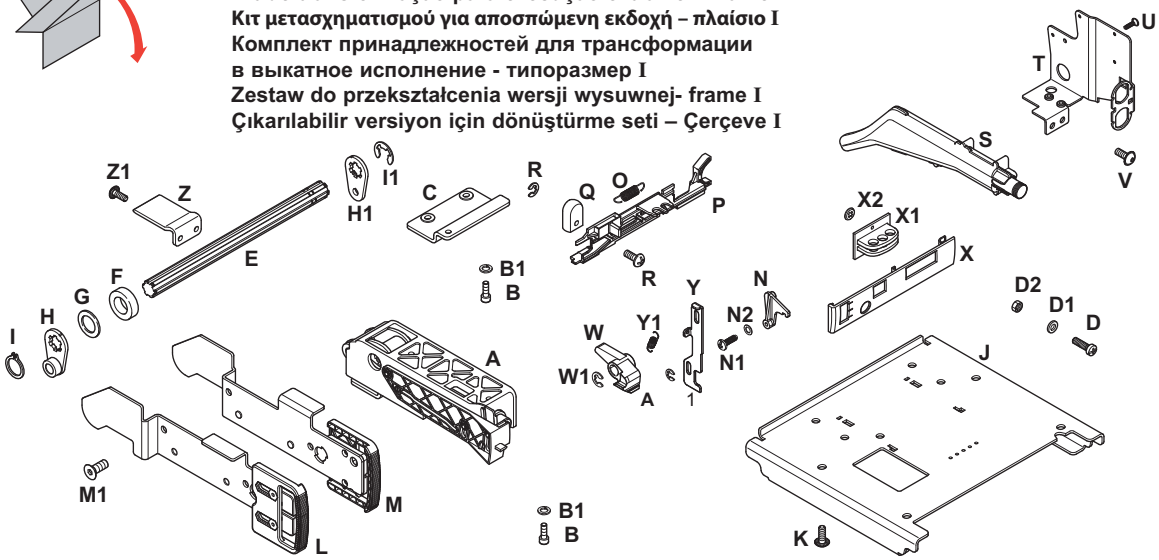

P	1
Q	1
R	1
S	1
T	1
U	4
V	2
W	1
W1	1
X	1
X1	1
X2	2
Y	1
Y1	1
Y2	2
Z	1
Z1	2

A	1
B	5
B1	5
C	1
D	3
D1	3
D2	3
E	1
F	2
G	4
H	2
H1	1
I	2
I1	2
J	1
K	4
L	1
M	1
M1	4
N	1
N1	1
N2	1
O	1

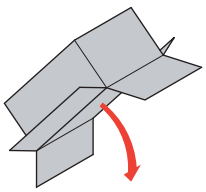

Kit pour version débrochable - taille II
Kit van transformatie voor uitneembare uitvoering - frame II
Transformation kit for drawout version - frame II
Kit de transformación para ejecución extraíble - bastidor II
Kit de transformação para execução extraível - frame II
Κιτ μετασχηματισμού για αποσπώμενη εκδοχή – πλαίσιο II
Комплект принадлежностей для трансформации в выкатное исполнение - типоразмер II
Zestaw do przekształcenia wersji wysuwnej – frame II
Çıkarılabilir versiyon için dönüştürme seti – Çerçeve II

Taille II 3P	289 11
Taille II 4P	289 12

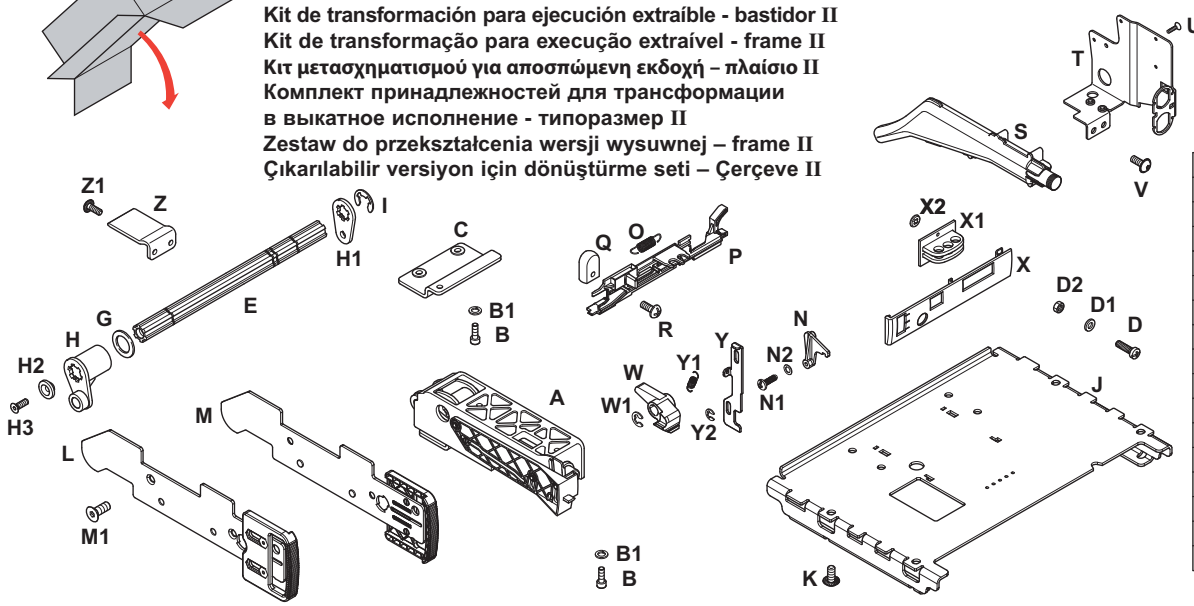

P	1
Q	1
R	1
S	1
T	1
U	4
V	2
W	1
W1	1
X	1
X1	1
X2	2
Y	1
Y1	1
Y2	2
Z	1
Z1	2

A	1
B	5
B1	5
C	1
D	3
D1	3
D2	3
E	1
G	4
H	2
H1	1
H2	2
H3	2
I	4
J	1
K	4
L	1
M	1
M1	4
N	1
N1	1
N2	1
O	1

Y3310G

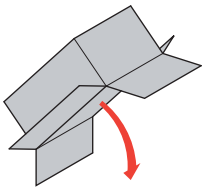

Kit pour version débrochable - taille III
Kit van transformatie voor uitneembare uitvoering - frame III
Transformation kit for drawout version - frame III
Kit de transformación para ejecución extraíble - bastidor III
Kit de transformação para execução extraível - frame III
Κιτ μετασχηματισμού για αποσπώμενη εκδοχή - πλαίσιο III
Комплект принадлежностей для трансформации в выкатное исполнение - типоразмер III
Zestaw do przekształcenia wersji wysuwnej - frame III
Çıkarılabilir versiyon için dönüştürme seti - Çerçeve III

Taille III 3P	289 15
Taille III 4P	289 16

A	1
B	5
B1	5
C	1
D	3
D1	3
D2	3
E	1
G	6
H	2
H1	1
H2	2
H3	2
I	4
J	1
J1	1
K	8
L	1
M	1
M1	4
N	1
N1	1
N2	1
O	1

P	1
Q	1
R	1
S	1
T	1
U	4
V	2
W	1
W1	1
X	1
X1	1
X2	2
Y	1
Y1	1
Y2	2
Z	1
Z1	2

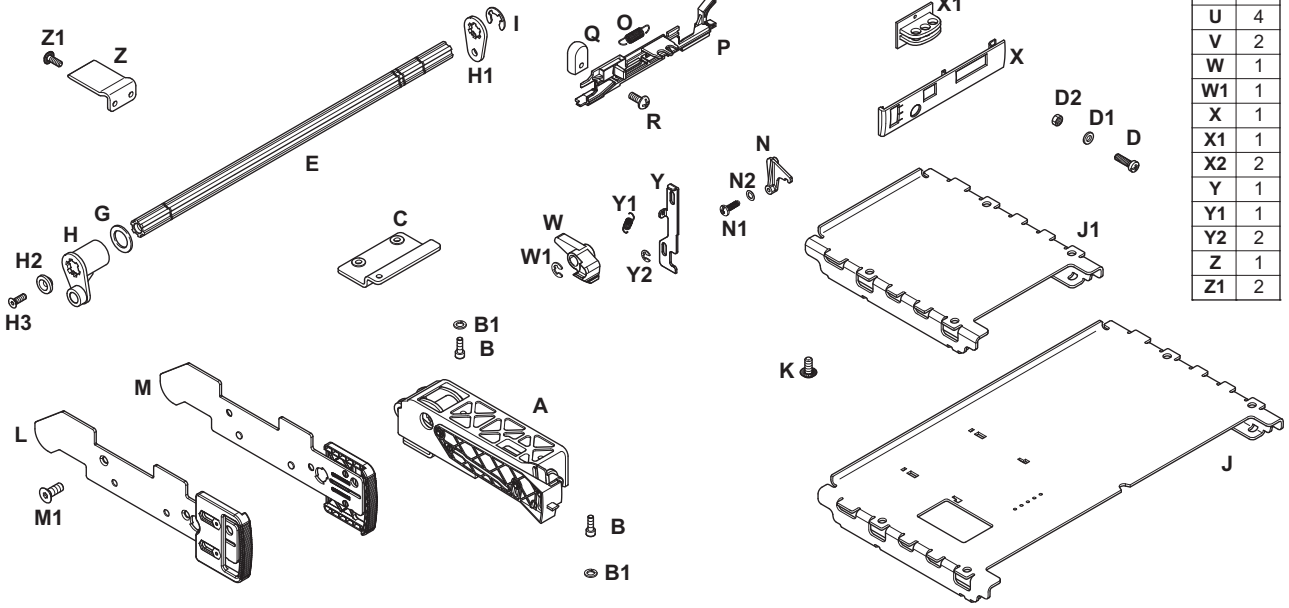

Base pour version débrochable
Basis voor uitneembare uitvoering
Base for drawout version
Base para ejecución extraíble
Base para execução extraível
Βάση για αποσπώμενη εκδοχή
Основание для выкатного исполнения
Podstawa dla wersji wysuwnej
Çıkarılabilir versiyon için taban

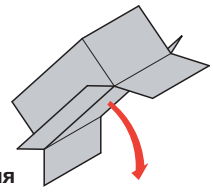

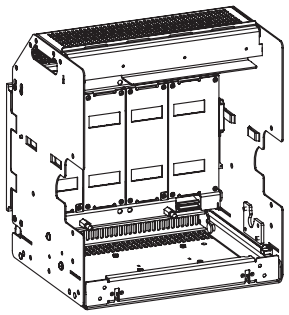

Taille I 42kA 3P	289 00	24 kg
Taille I 42kA 4P	289 01	34 kg
Taille I 3P	289 02	30 kg
Taille I 4P	289 03	37 kg
Taille II 3P	289 04	42 kg
Taille II 4P	289 05	53 kg
Taille III 3P	289 13	85 kg
Taille III 4P	289 14	107 kg

Taille I - Taille II - Taille III

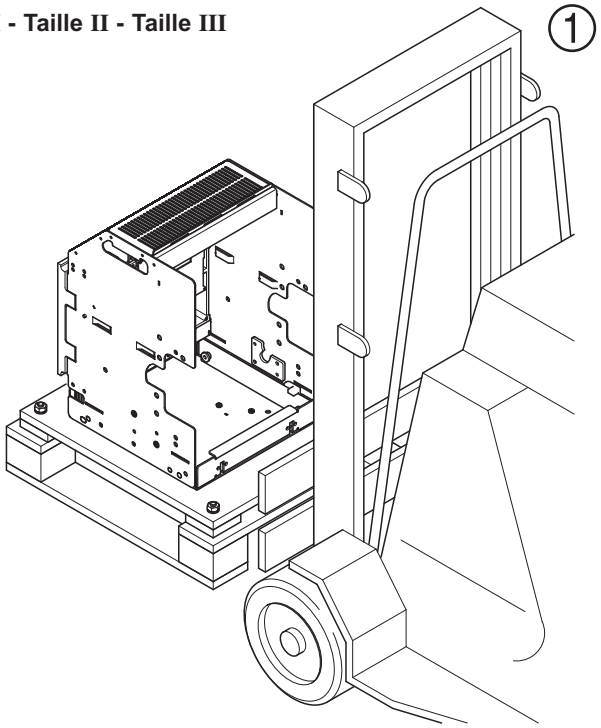

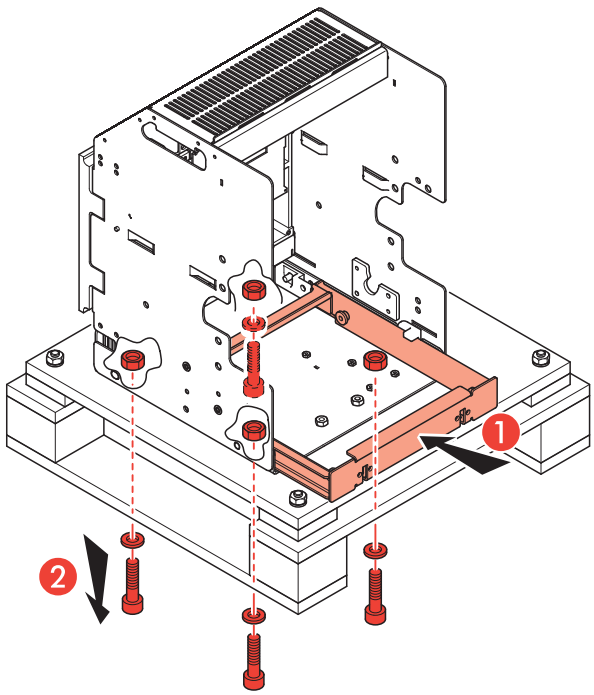

Taille I

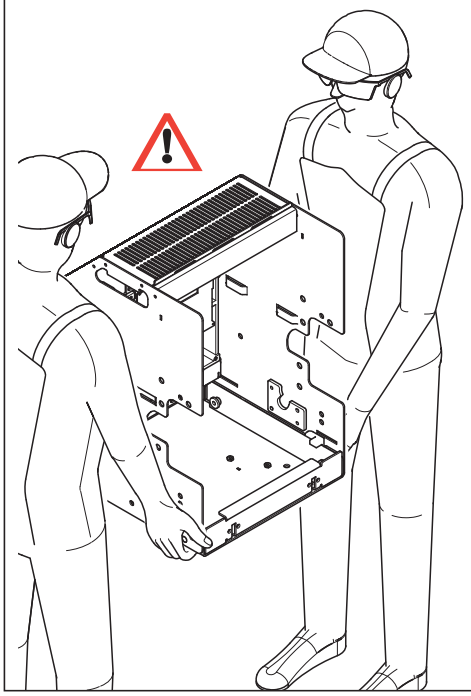

Taille I - Taille II - Taille III

③

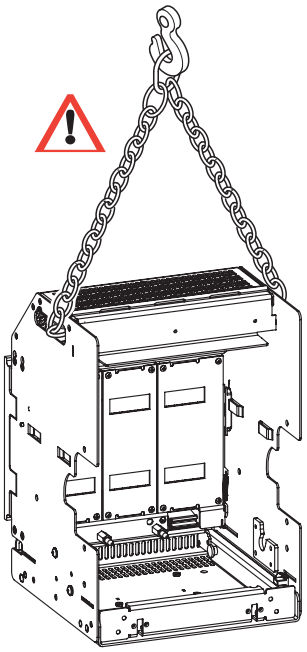

Protection isolante
Isolerende bescherming
Safety shutter
Protección aislante
Protecção isolante
Μονωτική προστασία
Защитный затвор
Zabezpieczenie izolacyjne
Yalıtıcı koruma

Mise à la terre automatique
Automatische aardeaansluiting
Automatic breaker earth connection
Puesta a tierra automática
Colocação a terra automática
Στατική γείωση
Автоматическое заземление
Automatyczny wyłącznik uziemienia
Otomatik devre kesici toprak bağlantısı

Connexion à la terre de l'armoire
Aardeaansluiting
Earth connection
Conexión de tierra
Conexão de terra
Σύνδεση γείωσης
Заземление
Uziemienie
Toprak bağlantısı

④

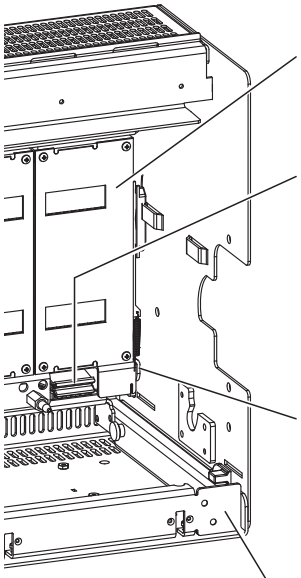

Tiroir escamotable - Schuiflade - Removable cassette
Cajón corredizo - Gaveta deslizável - Αποσπώμενη βάση
Выкатное основание - Podstawa wysuwna - Sürgülü kasa

Taille I

⑤

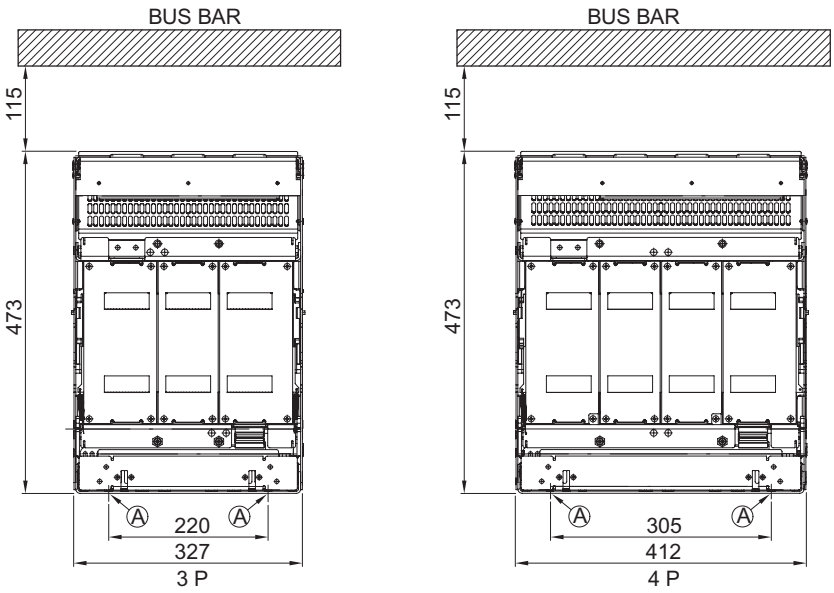

Taille II

⑥

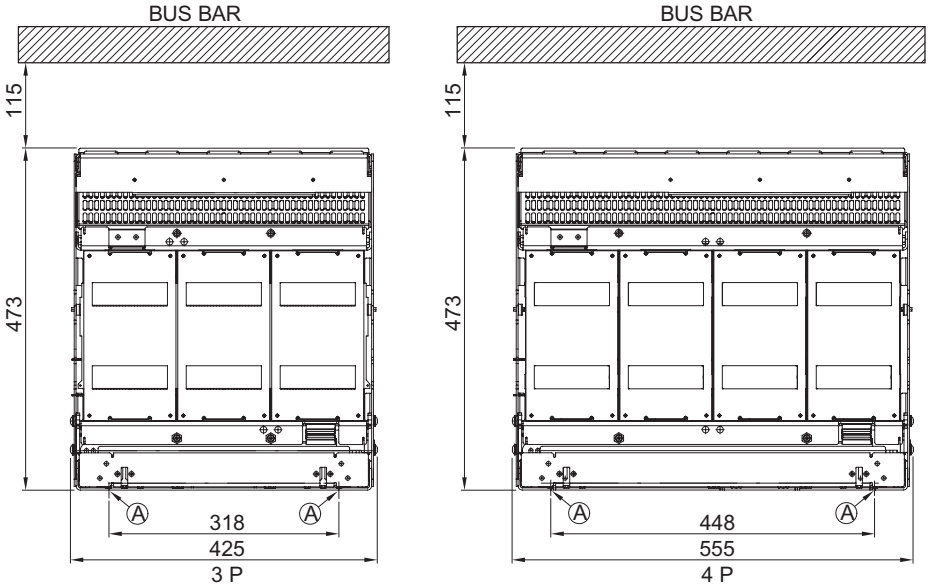

Taille III - 3P

⑦

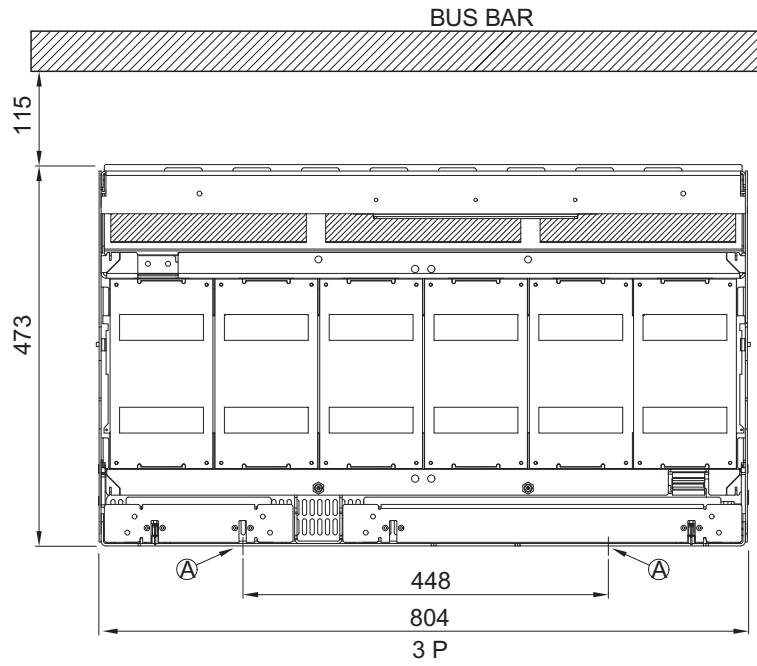

Taille III - 4P

⑧

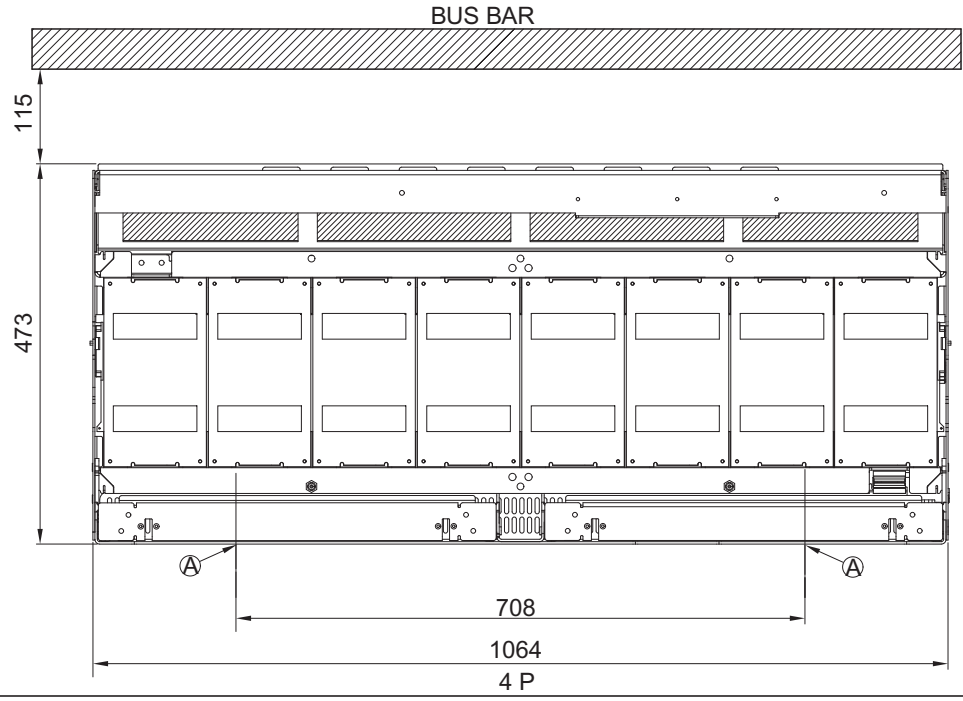

Taille I - Taille II - Taille III

⑨

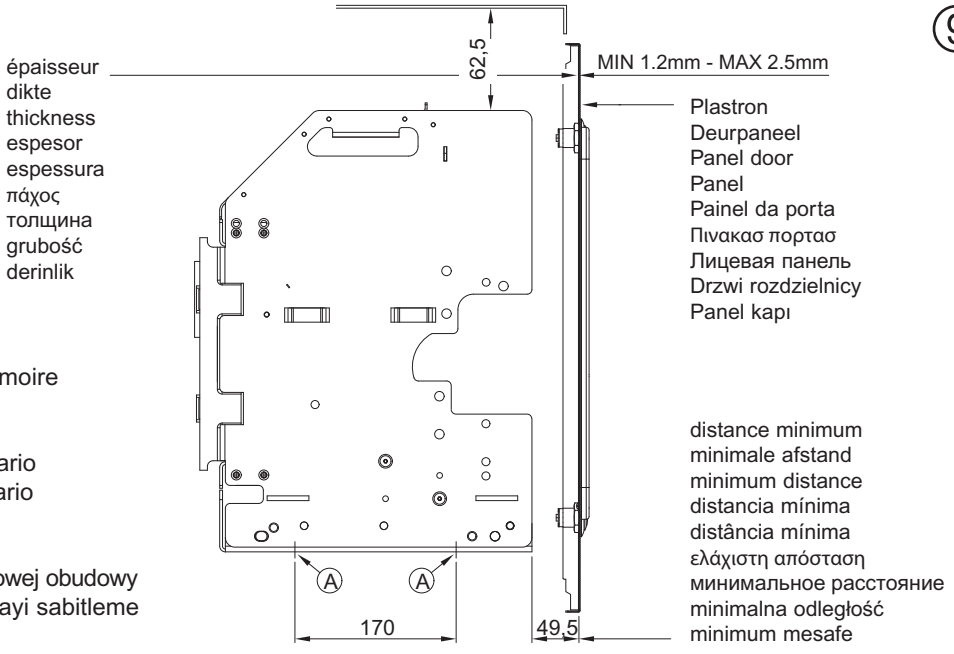

Ⓐ = Point de fixation au plateau de l'armoire
Bevestigingspunt voor op de plaat
Fixing point on plate of enclosure
Punto de fijacion de cubre de armario
Ponto de fixação da placa do armario
σημειο στηριξης
Точка крепление к полке шкафа
Punkt mocowania na płycie montażowej obudowy
Plaka korumasinin üzerindeki noktayi sabitleme

⑩

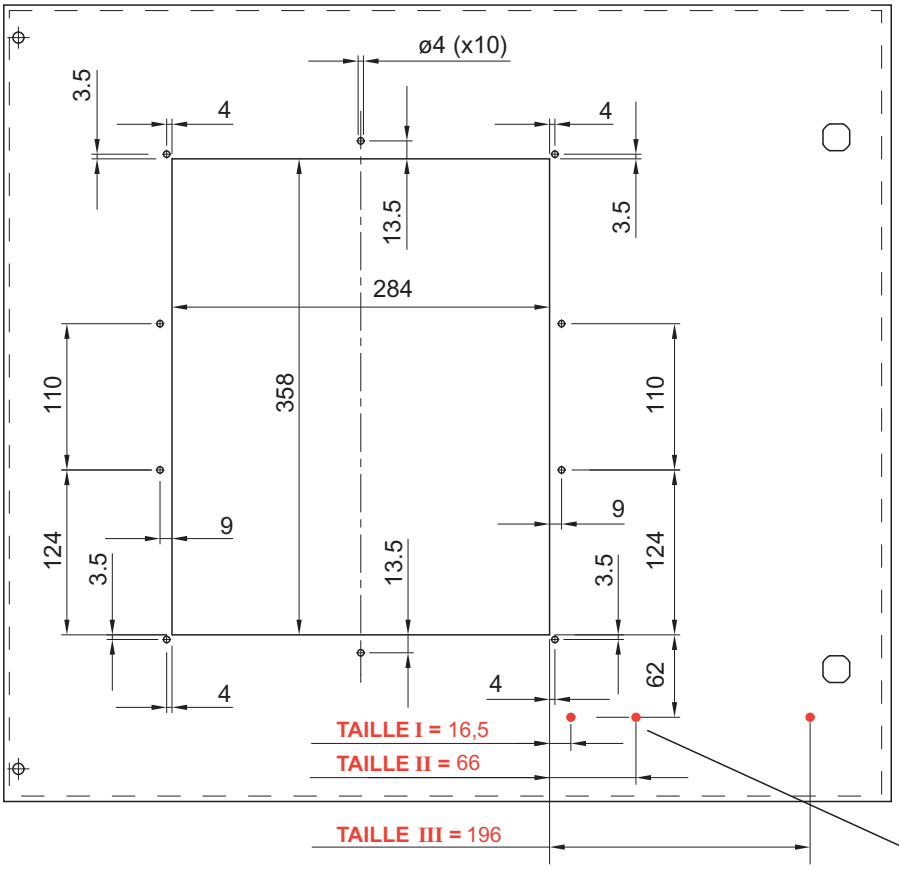

Pas nécessaire avec les plastrons XL³-4000
Niet noodzakelijk met de XL³-4000 frontplaten
Not necessary with XL³-4000 front panel
Non neceser con cubierta frontal XL³-4000
Não necessário com painel frontal XL³-4000
Μη αναγκαίο για τη μετώρη XL³-4000
Не используется с лицевыми панелями XL³-4000
Niewymagane w przypadku oslon czolowych XL³-4000
XL³-4000 ön panel ile gerekli degildir

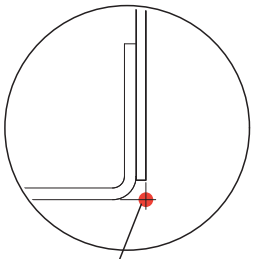

Angle de la base debrochable
Hoek van de basis
Corner of the base
Esquina de la base
Canto da base
Γωνία της βάσης
Угол основания
Narożnik podstawy
Taban köşesi

⑪

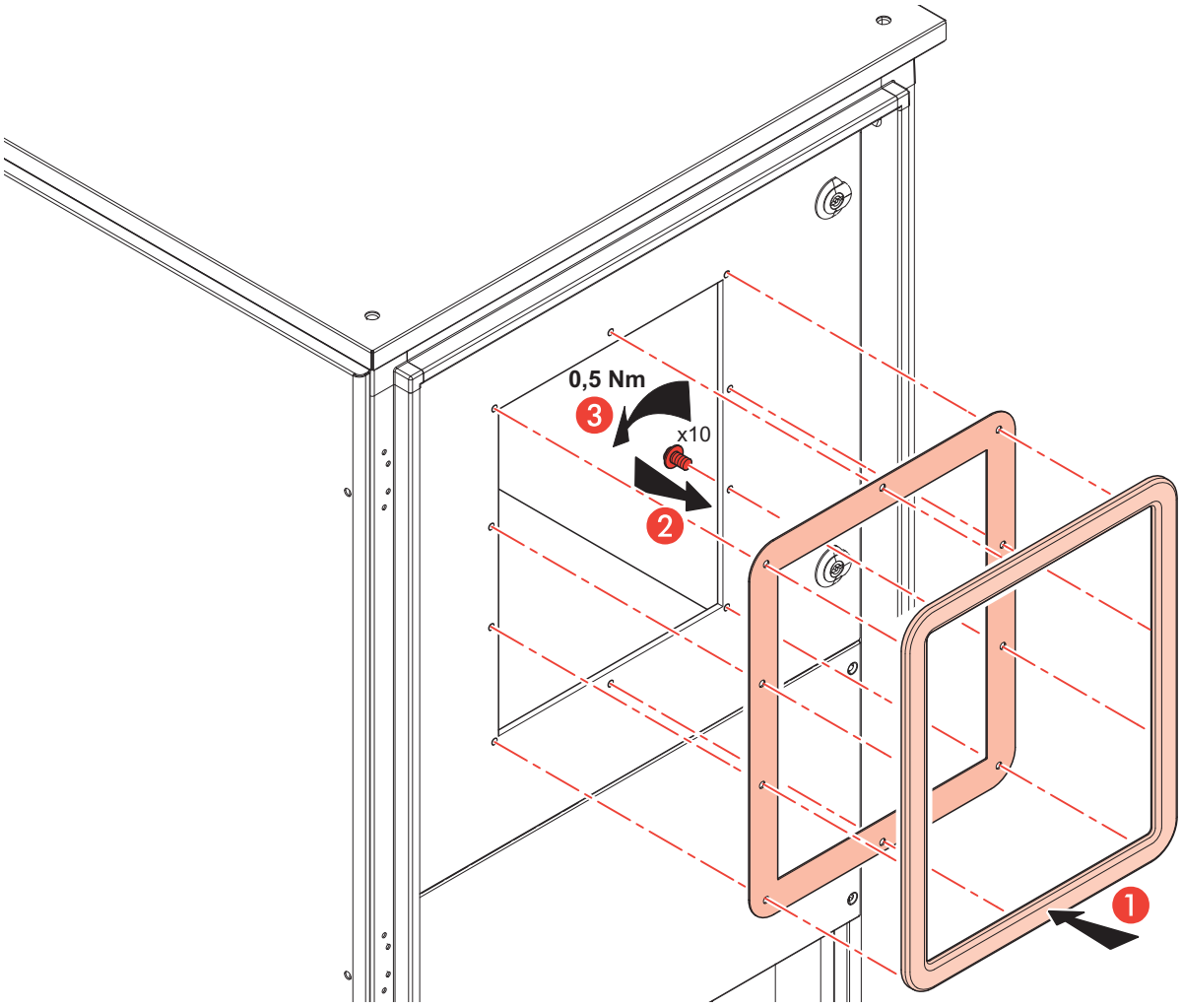

Taille I - 3P

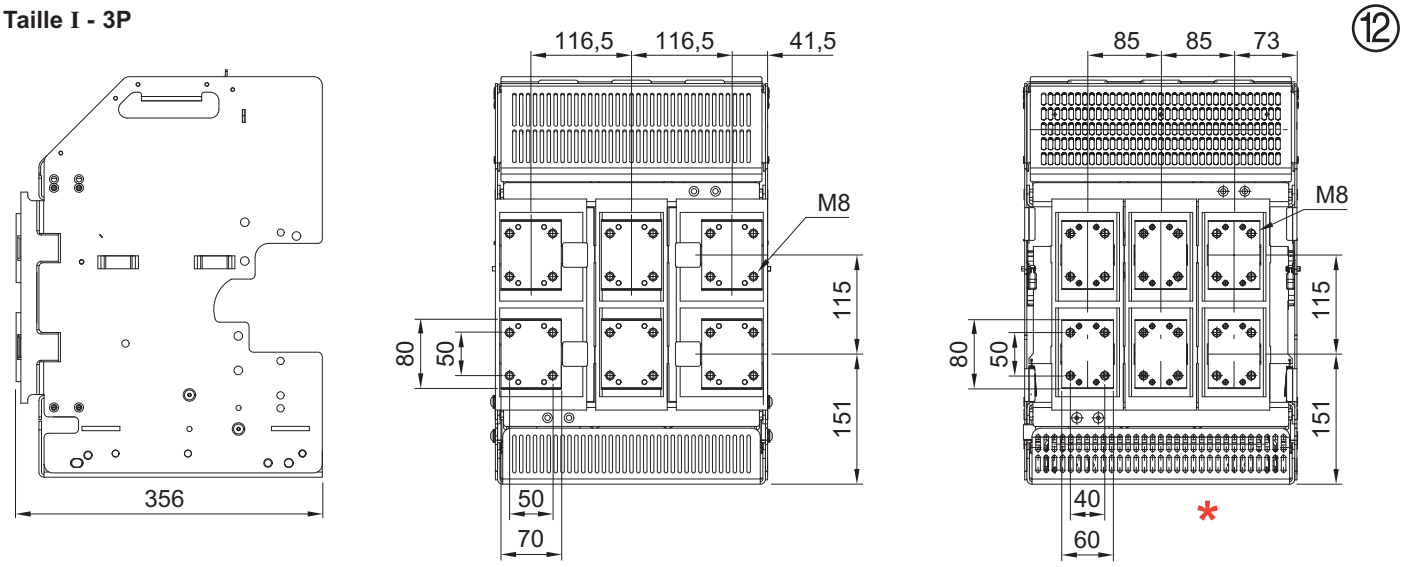

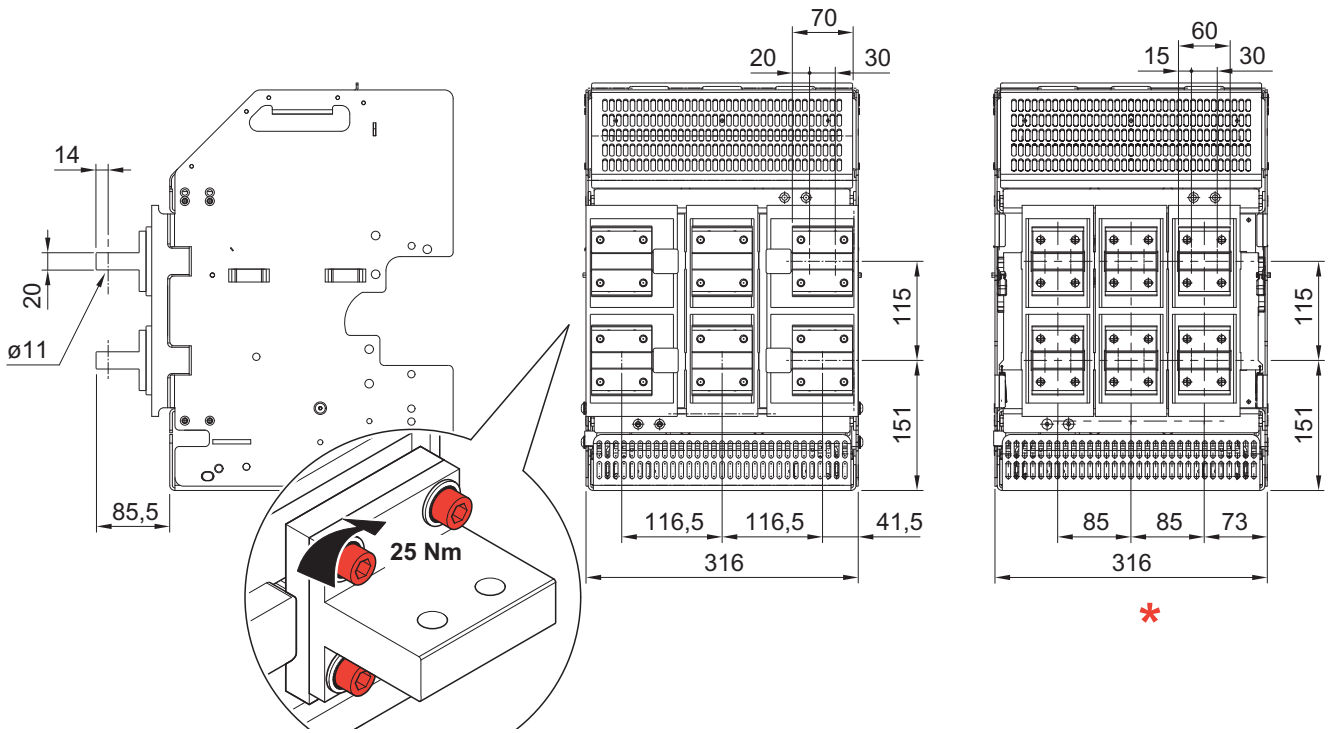

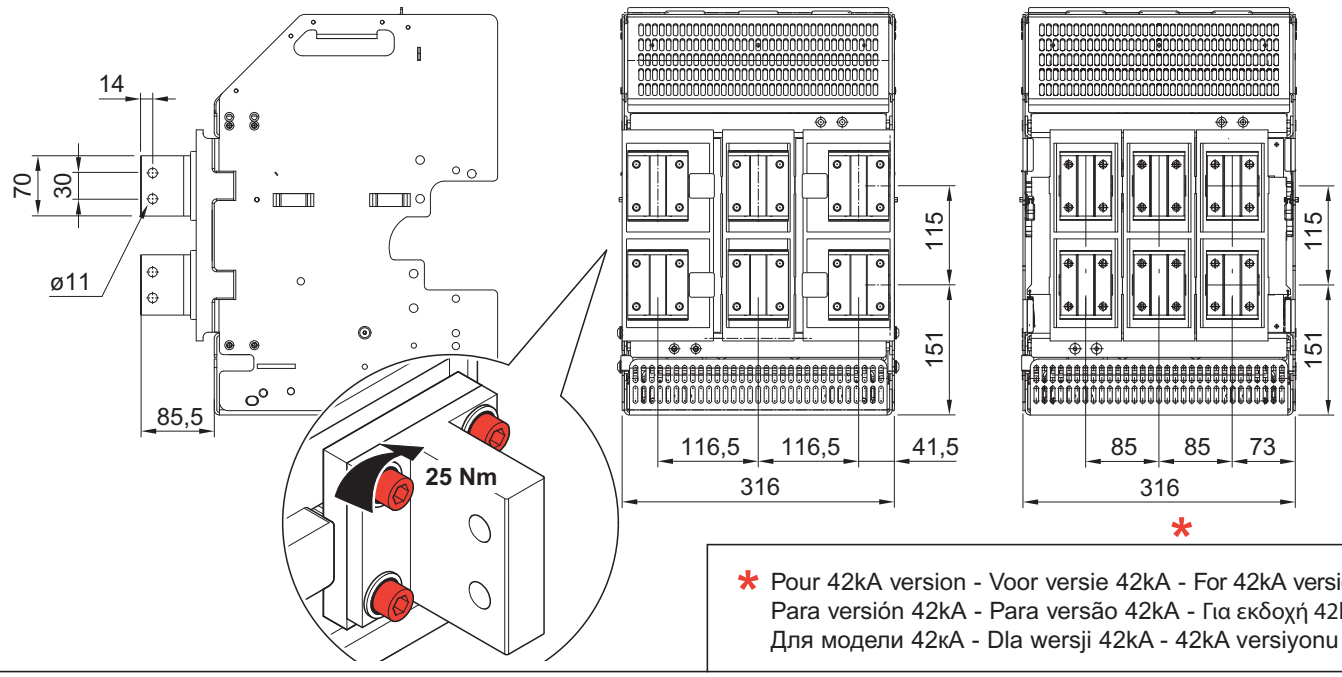

* Pour 42kA version - Voor versie 42kA - For 42kA version
Para versión 42kA - Para versão 42kA - Για εκδοχή 42kA
Для модели 42кA - Dla wersji 42kA - 42kA versiyonu için

Taille I - 4P

13

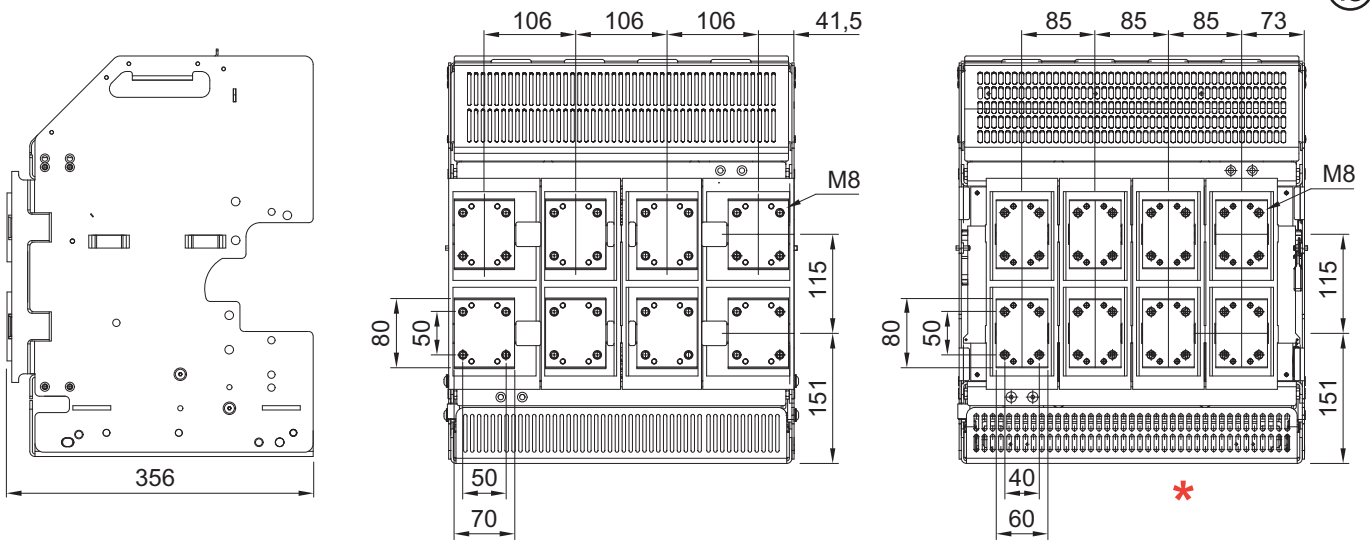

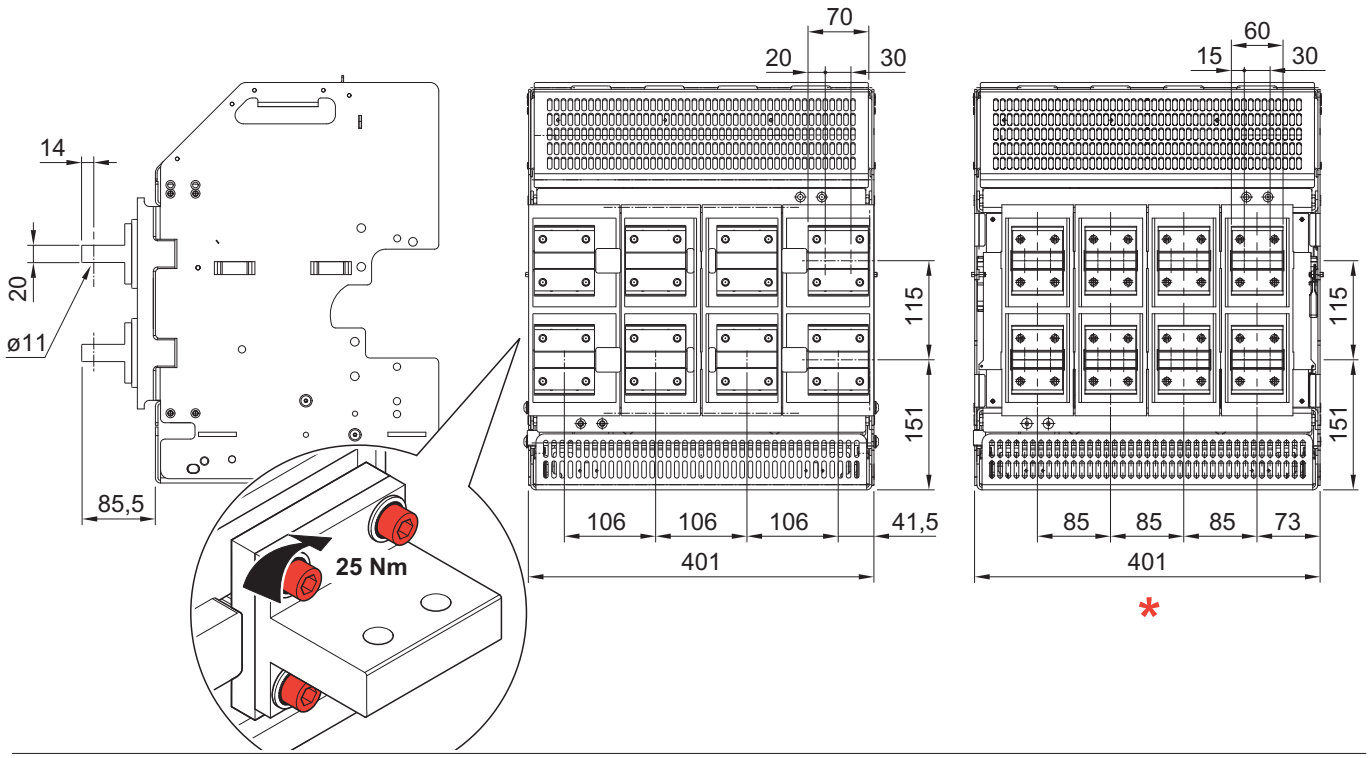

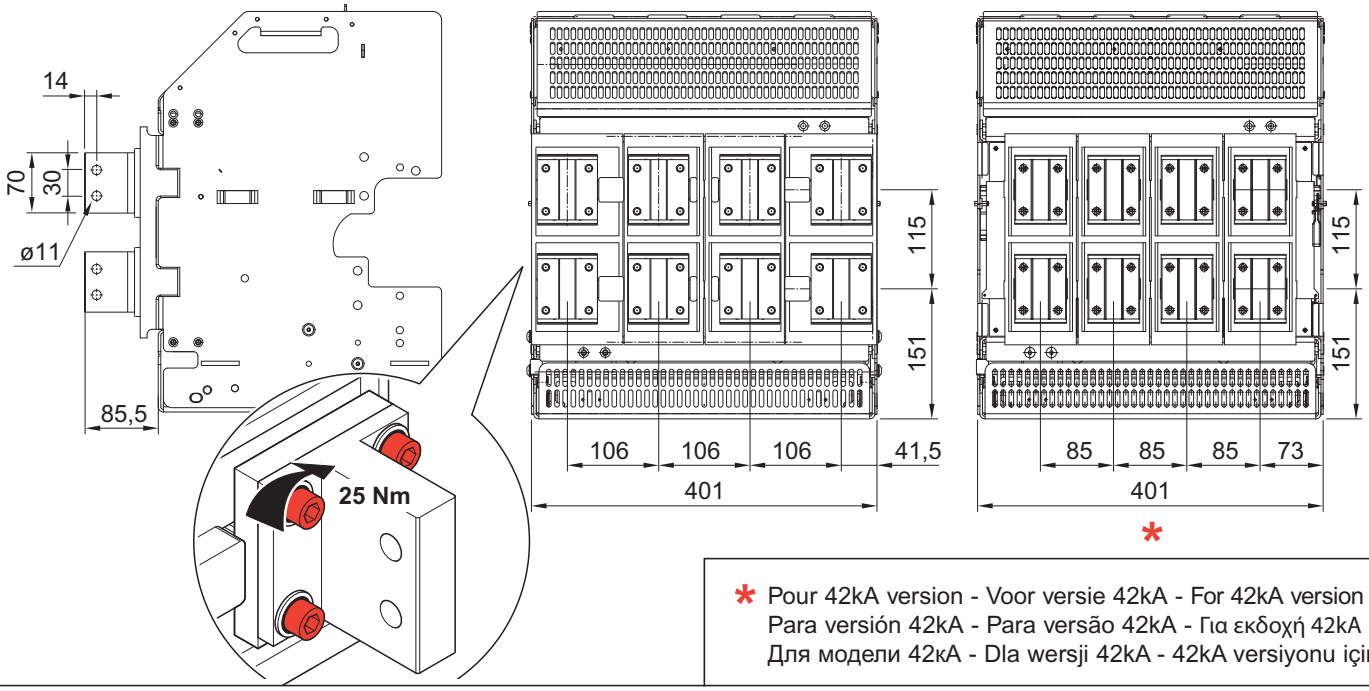

* Pour 42kA version - Voor versie 42kA - For 42kA version
Para versión 42kA - Para versão 42kA - Για εκδοχή 42kA
Для модели 42кA - Dla wersji 42kA - 42kA versiyonu için

Taille II - 3P

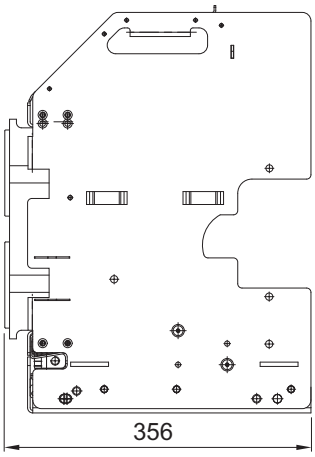
356

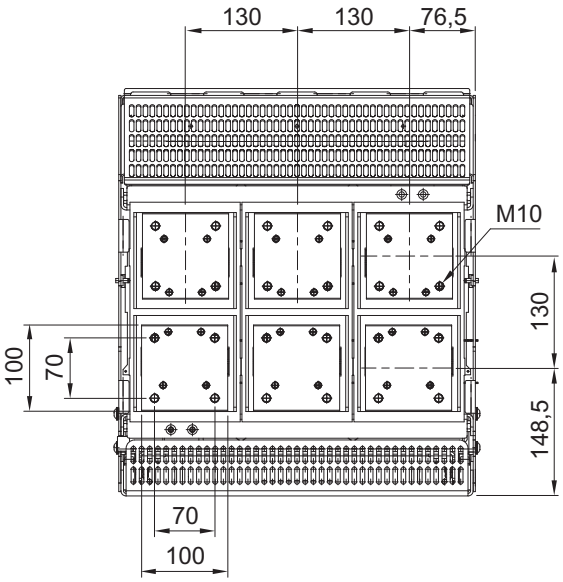
130
130
76,5
M10
130
100
70
148,5
70
100

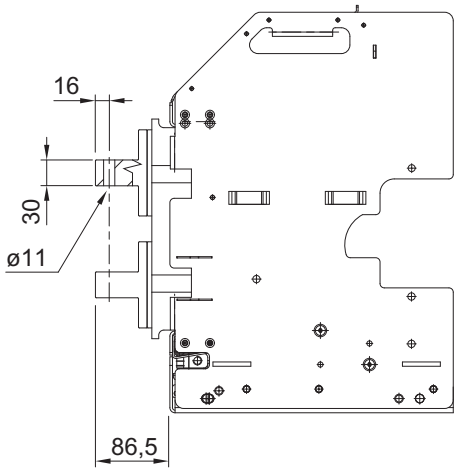
16
30
ø11
86,5

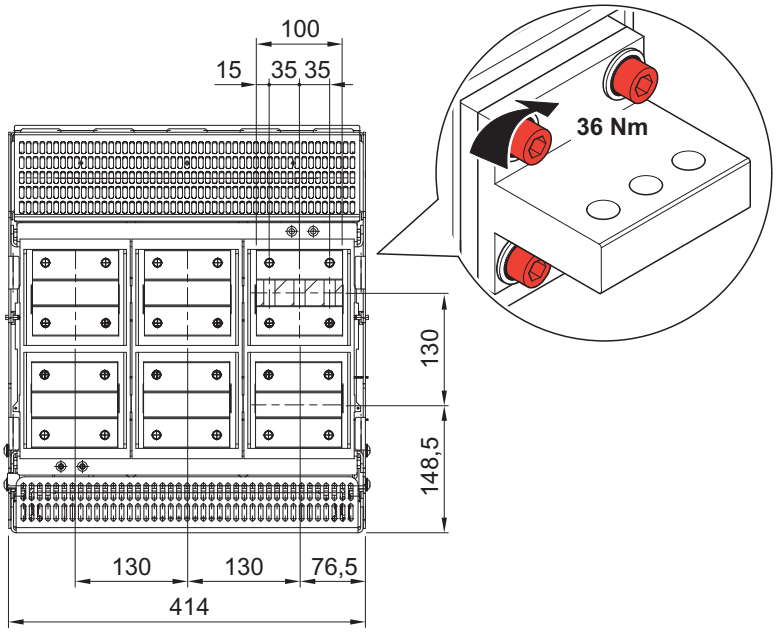
100
15
35 35
36 Nm
130
148,5
130
130
76,5
414

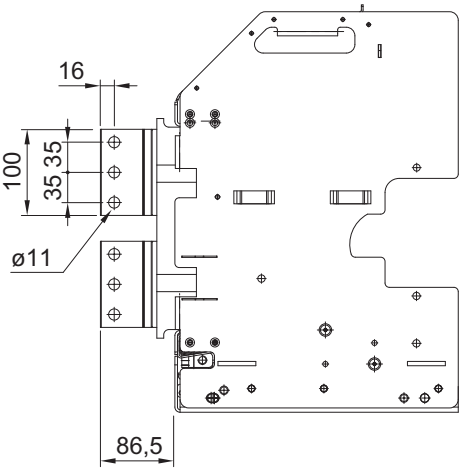
16
100
35 35
ø11
86,5

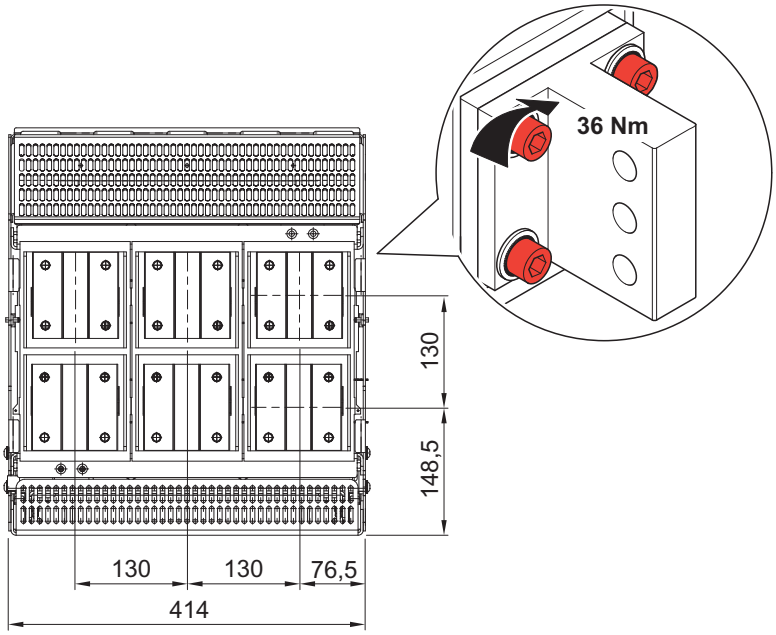
36 Nm
130
148,5
130
130
76,5
414

Taille II - 4P

15

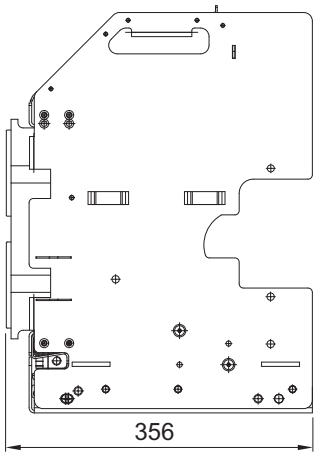

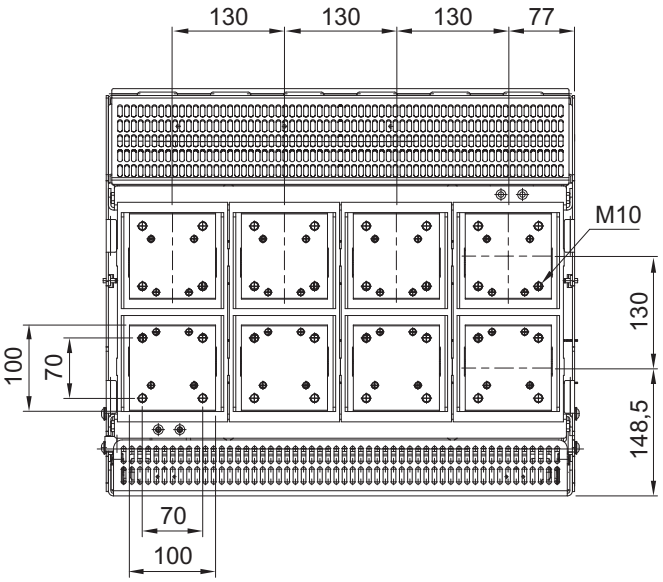

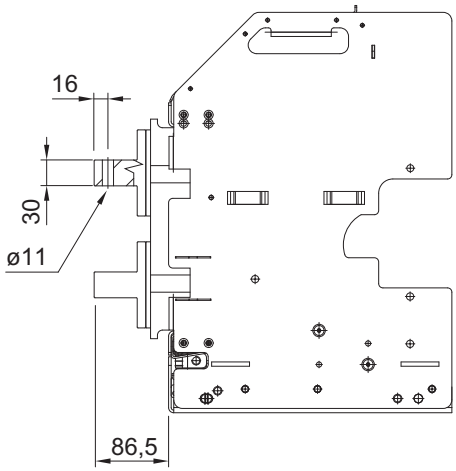

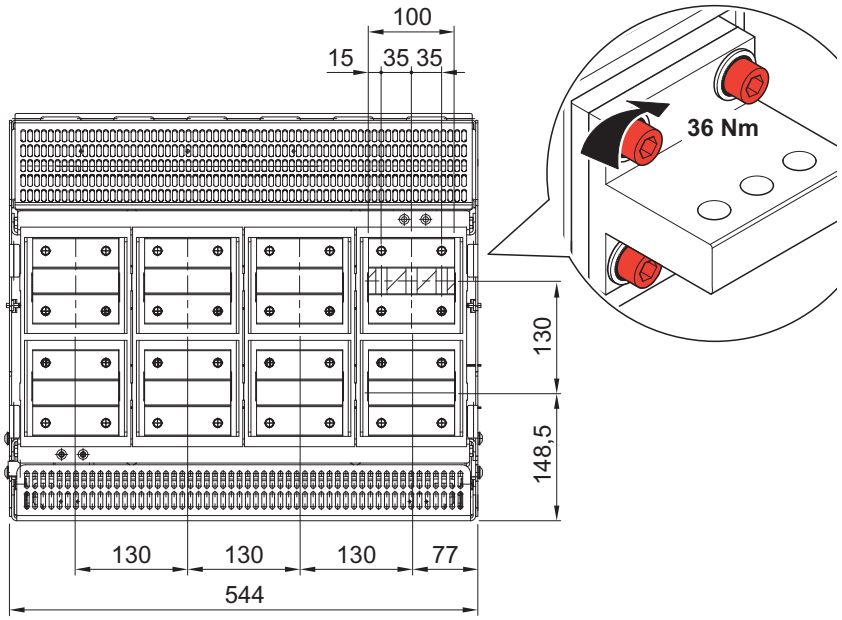

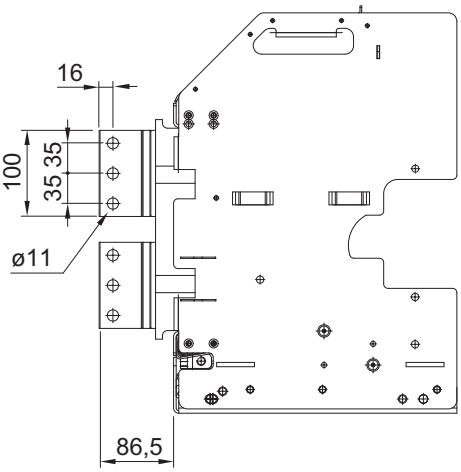

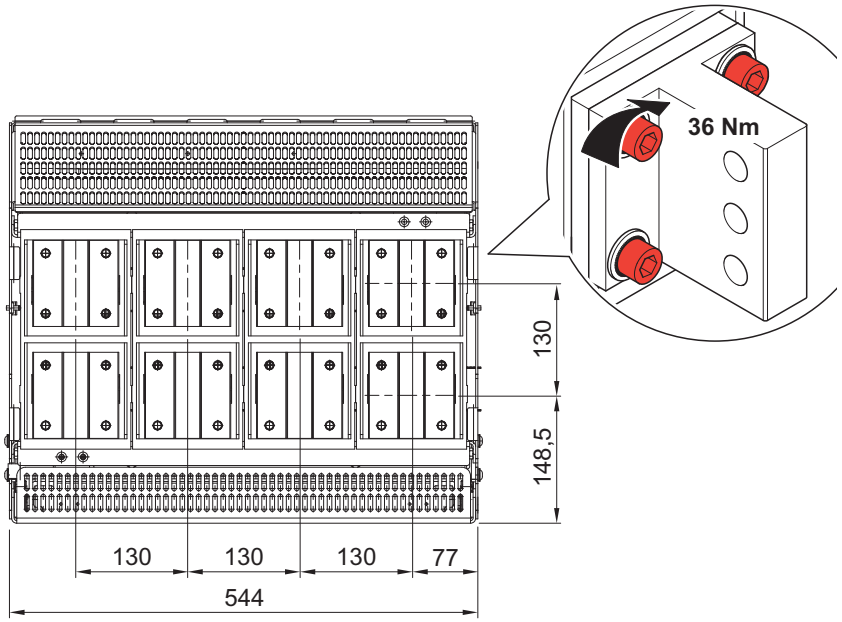

Taille III - 3P

16

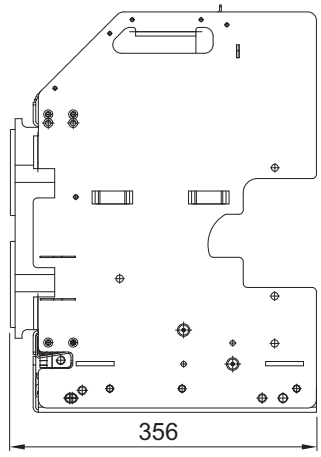

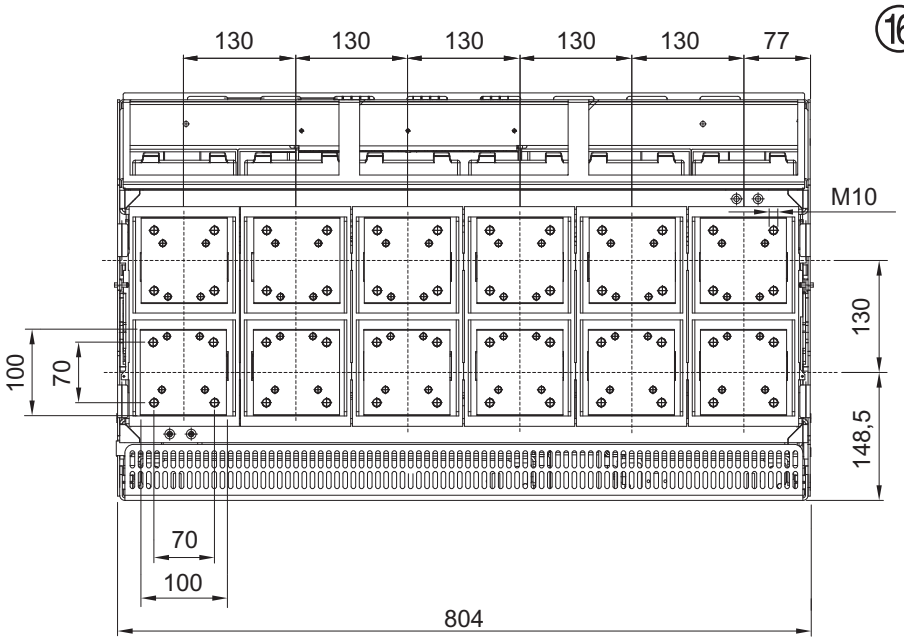

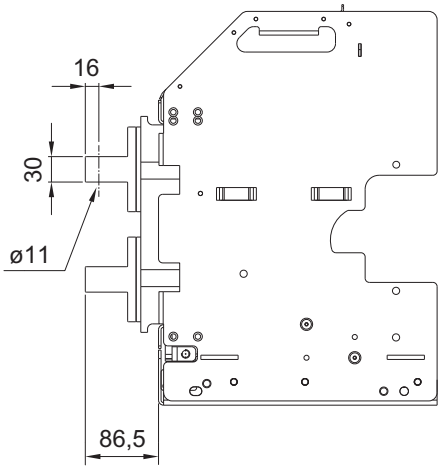

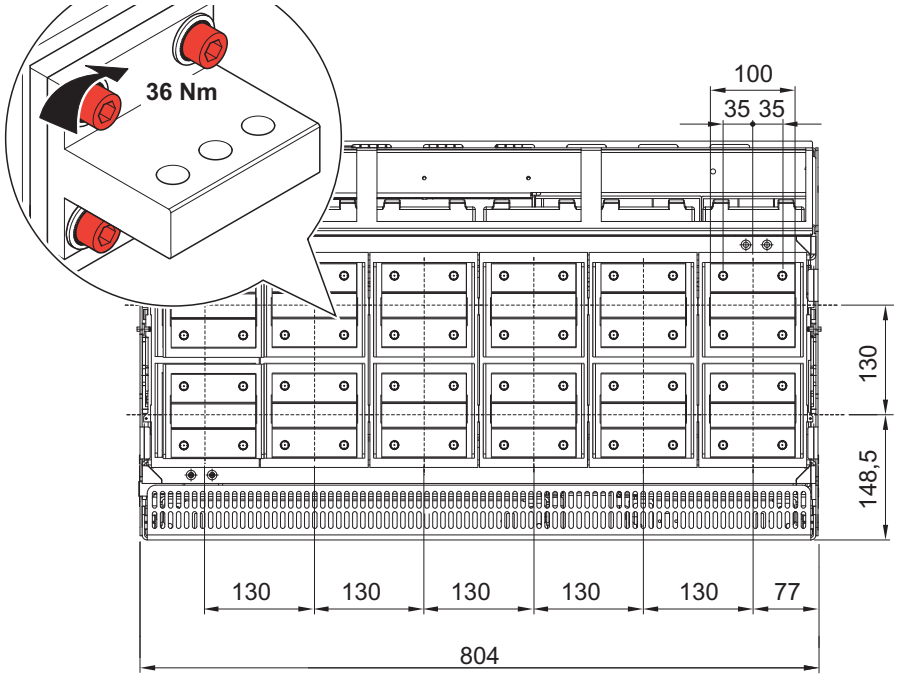

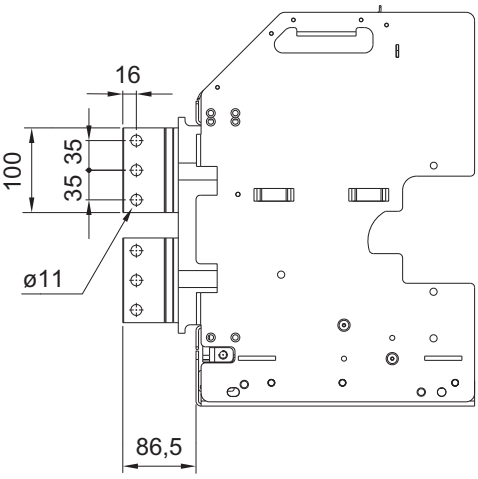

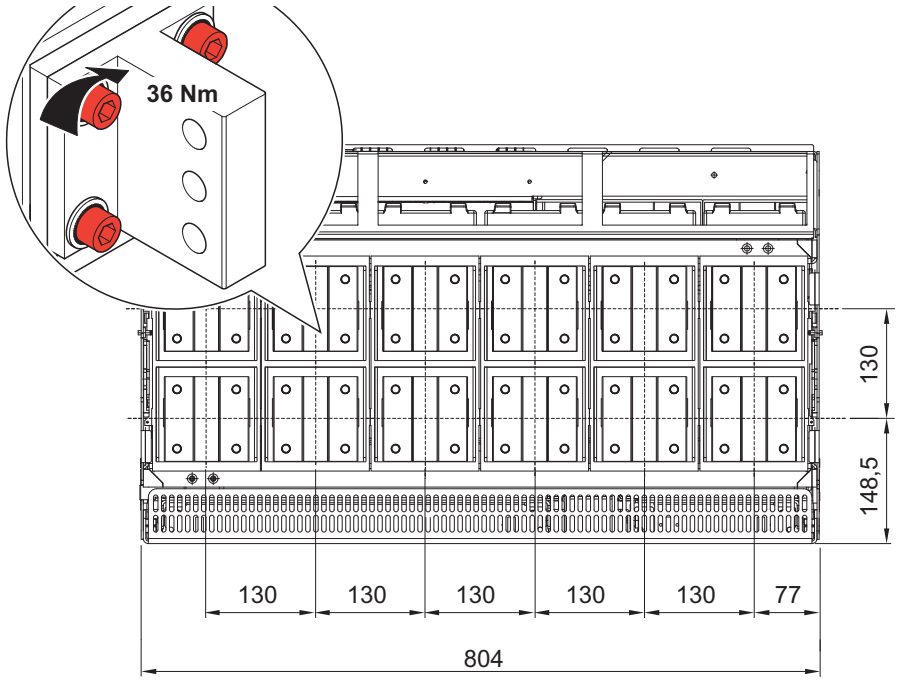

Taille III - 4P

17

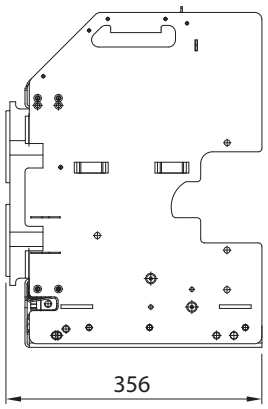

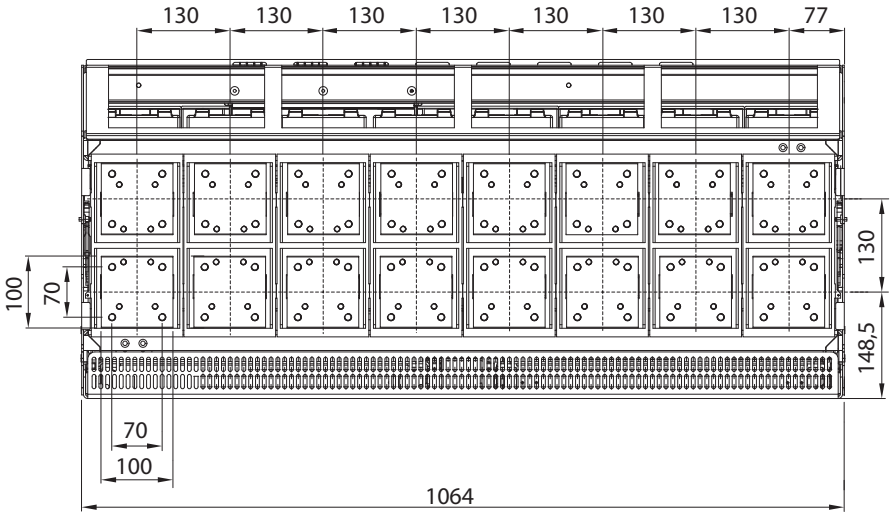

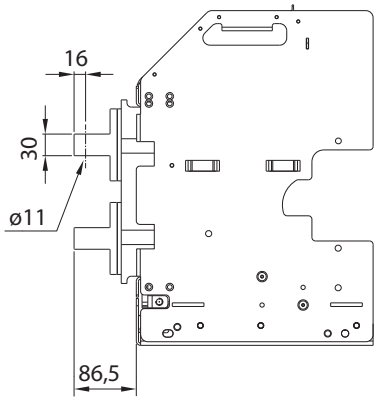

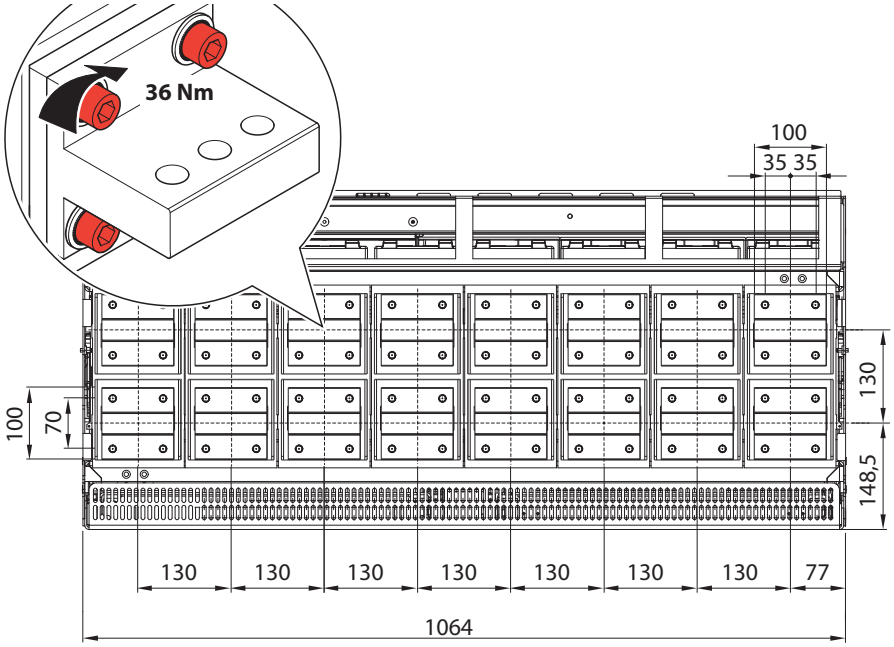

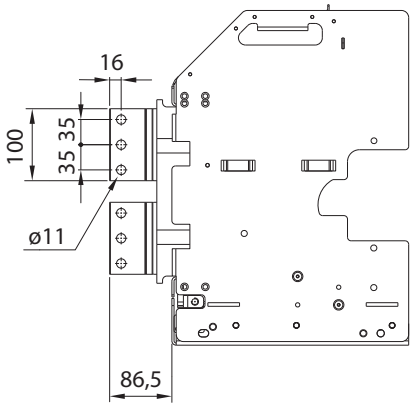

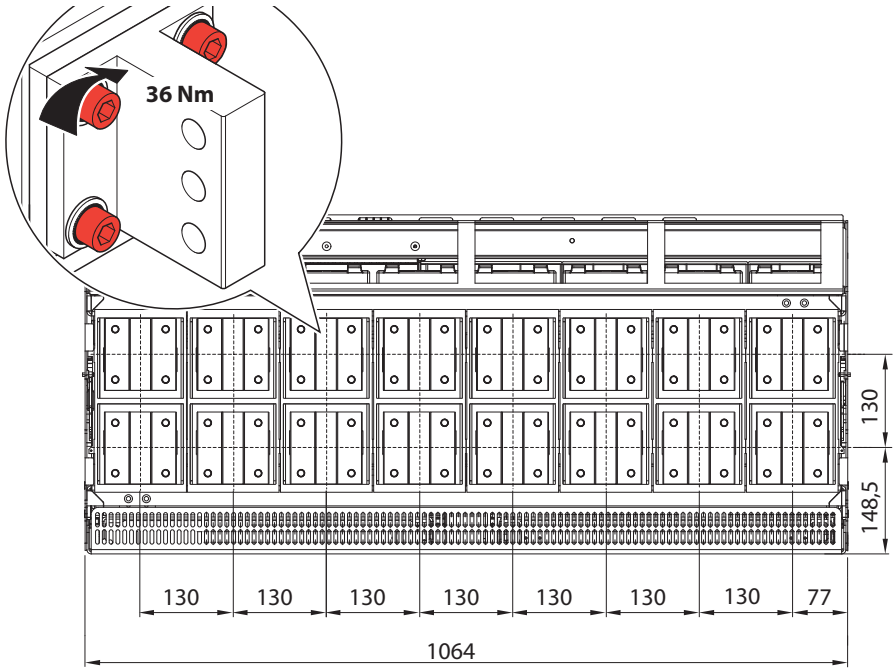

⑱

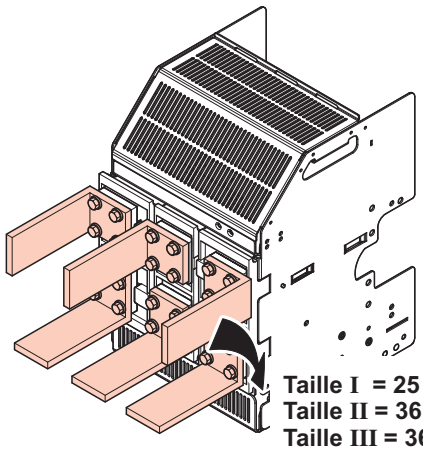

Taille I = 25 Nm
Taille II = 36 Nm
Taille III = 36 Nm

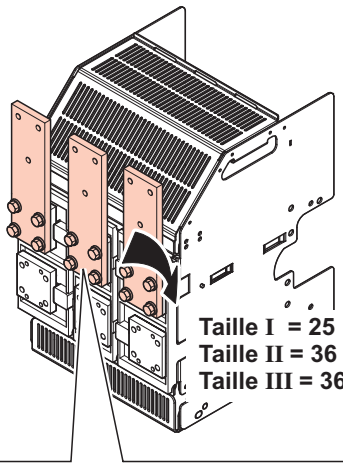

Taille I = 25 Nm
Taille II = 36 Nm
Taille III = 36 Nm

Icc (kA)	≤ 42	≤ 50	≤ 65	≤ 100
"X" max (mm)	350	300	250	150

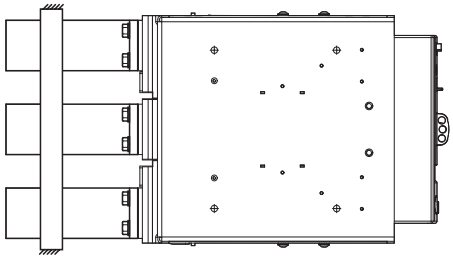

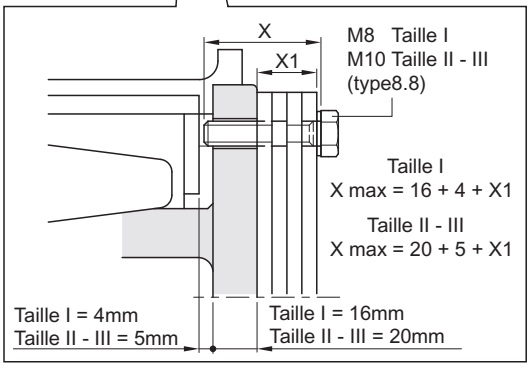

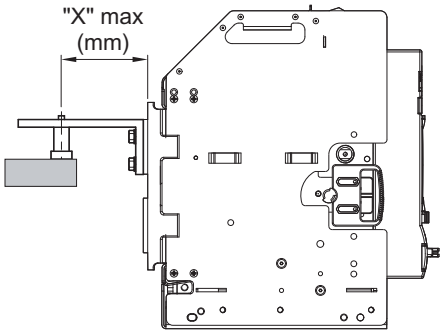

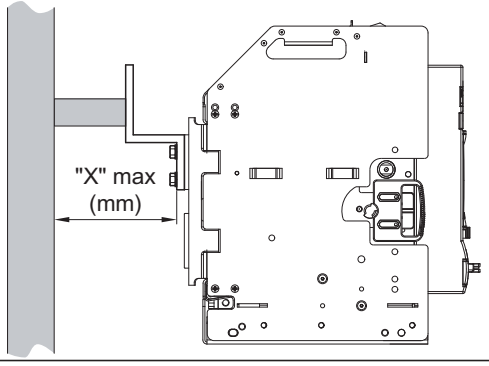

⑲

Taille I = 25 Nm
Taille II = 36 Nm
Taille III = 36 Nm

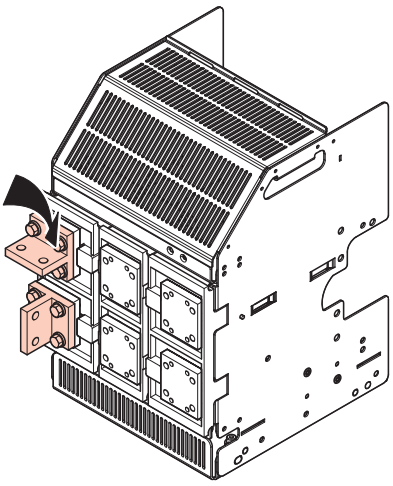

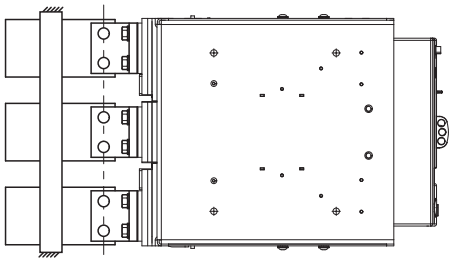

Icc (kA)	≤ 42	≤ 50	≤ 65	≤ 100
"X" max (mm)	350	300	250	150

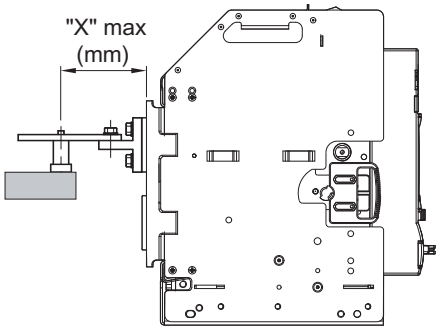

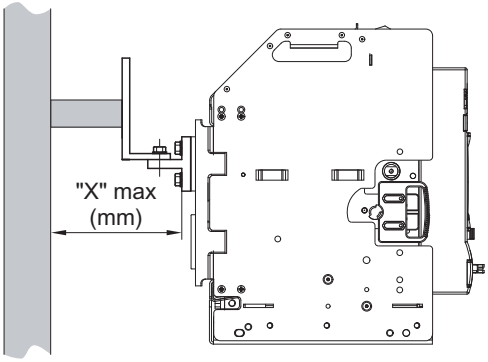

Taille I - Taille II - Taille III

20

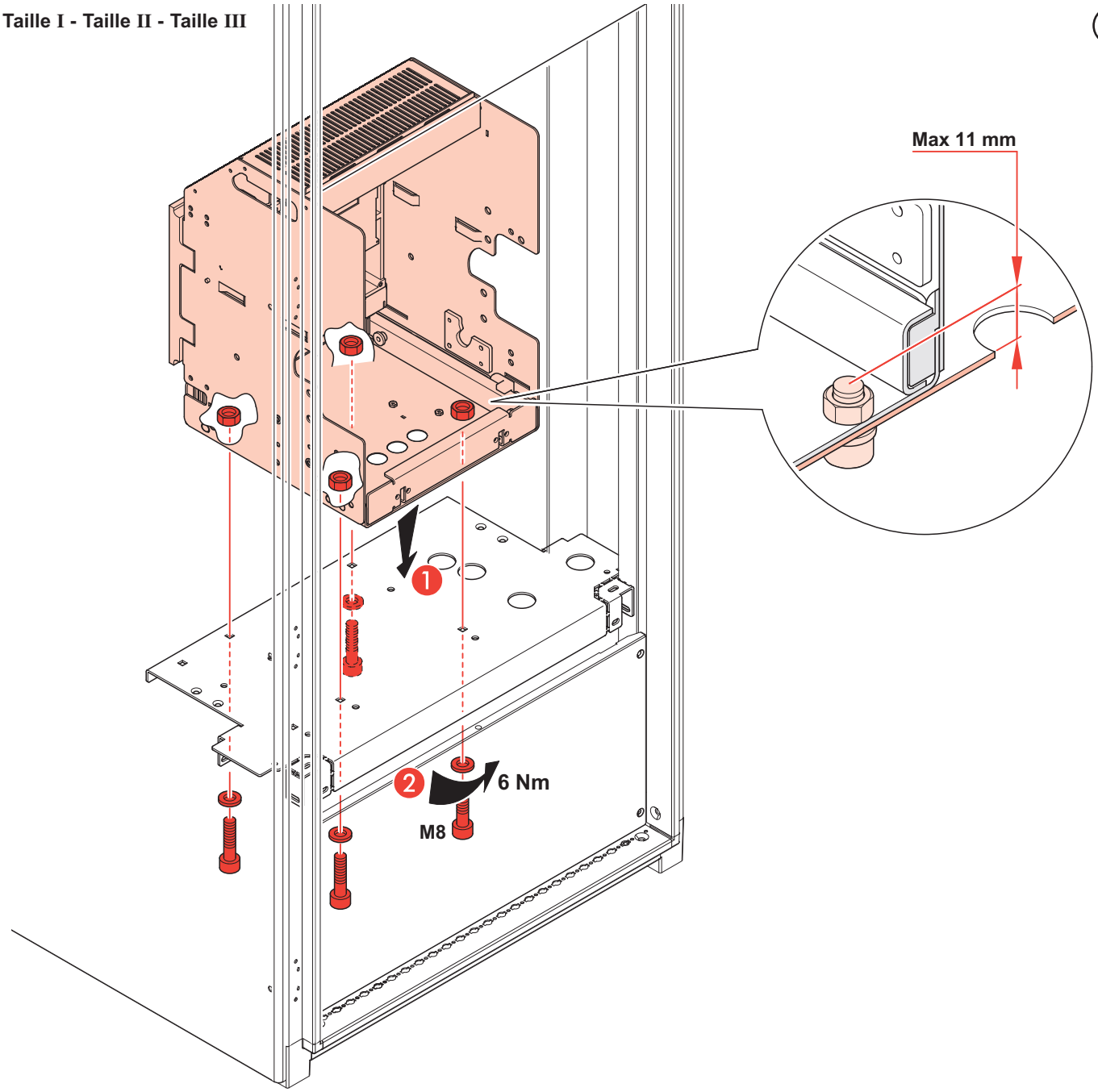

Taille I - Taille II - Taille III

21

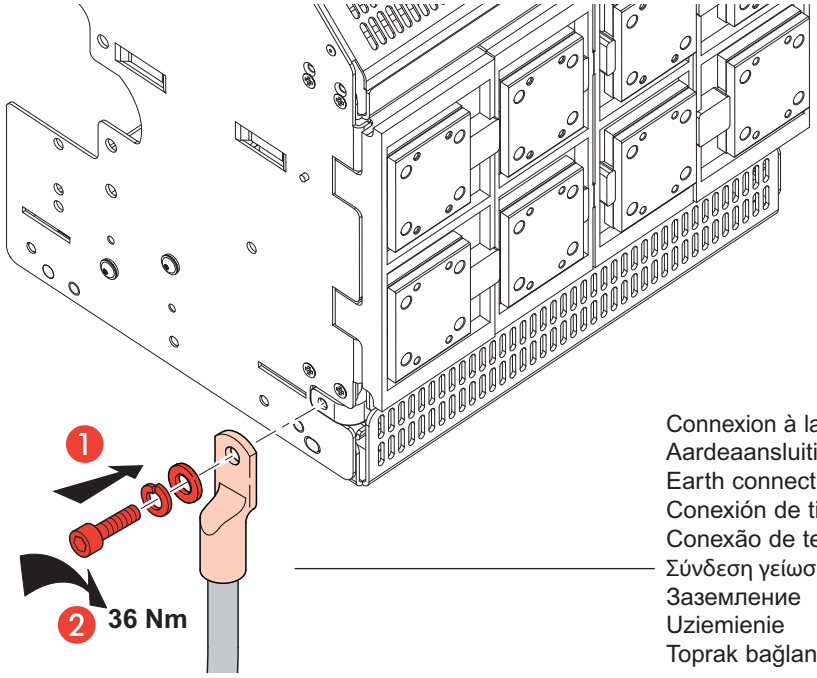

Connexion à la terre de l'armoire
Aardeaansluiting
Earth connection
Conexión de tierra
Conexão de terra
Σύνδεση γείωσης
Заземление
Uziemienie
Toprak bağlantısı

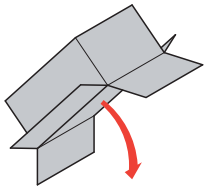

Kit pour version débrochable - taille I
Kit van transformatie voor uitneembare uitvoering - frame I
Transformation kit for drawout version - frame I
Kit de transformación para ejecución extraíble - bastidor I
Kit de transformação para execução extraível - frame I
Κιτ μετασχηματισμού για αποσπώμενη εκδοχή – πλαίσιο I
Комплект принадлежностей для трансформации в выкатное исполнение - типоразмер I
Zestaw do przekształcenia wersji wysuwnej- frame I
Çıkarılabilir versiyon için dönüştürme seti – Çerçeve I

Taille I 42kA 3P	289 09
Taille I 42kA 4P	289 10
Taille I 3P	289 09
Taille I 4P	289 10

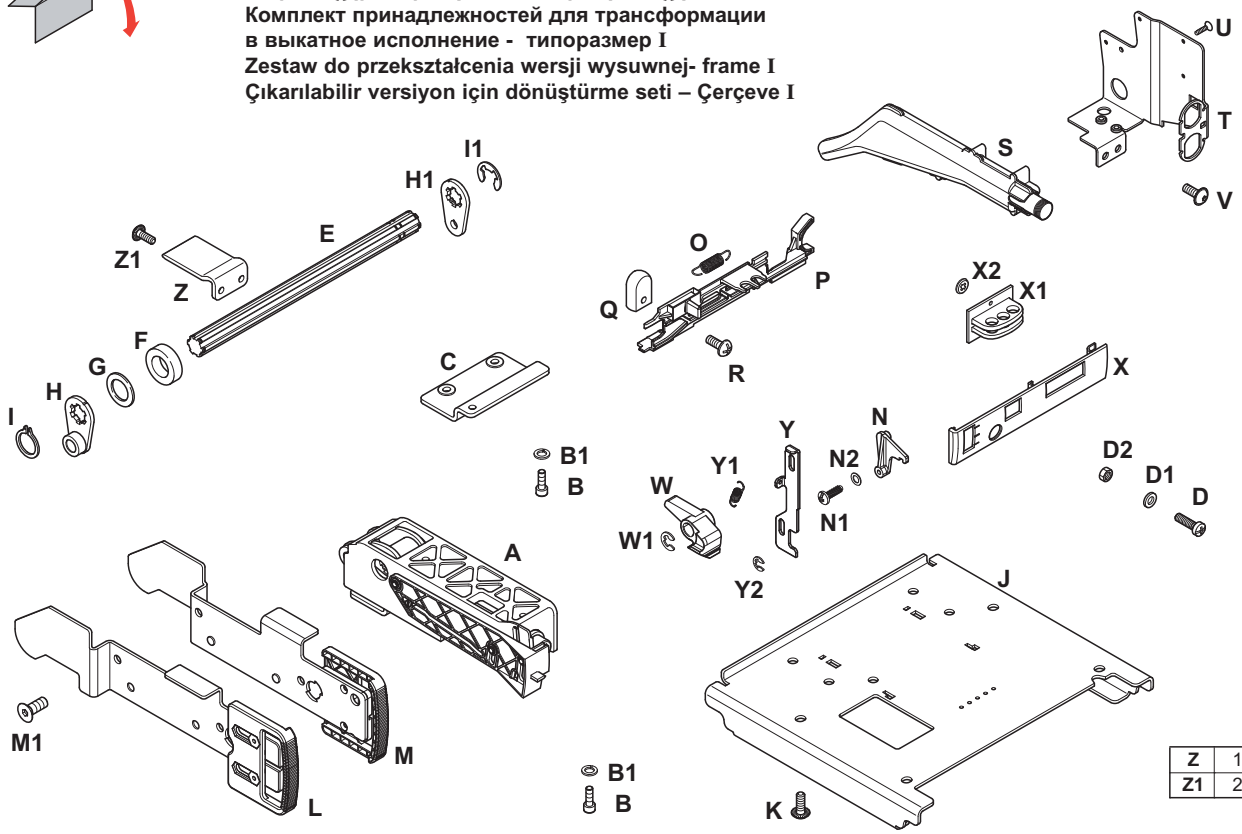

Z	1
Z1	2

A	1
B	5
B1	5
C	1
D	3
D1	3
D2	3
E	1
F	2
G	4
H	2
H1	1
I	2
I1	2
J	1
K	4
L	1
M	1
M1	4
N	1
N1	1
N2	1
O	1
P	1
Q	1
R	1
S	1
T	1
U	4
V	2
W	1
W1	1
X	1
X1	1
X2	2
Y	1
Y1	1
Y2	2

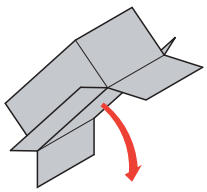

Kit pour version débrochable - taille II
Kit van transformatie voor uitneembare uitvoering - frame II
Transformation kit for drawout version - frame II
Kit de transformación para ejecución extraíble - bastidor II
Kit de transformação para execução extraível - frame II
Κιτ μετασχηματισμού για αποσπώμενη εκδοχή – πλαίσιο II
Комплект принадлежностей для трансформации в выкатное исполнение - типоразмер II
Zestaw do przekształcenia wersji wysuwnej – frame II
Çıkarılabilir versiyon için dönüştürme seti – Çerçeve II

Taille II 3P	289 11
Taille II 4P	289 12

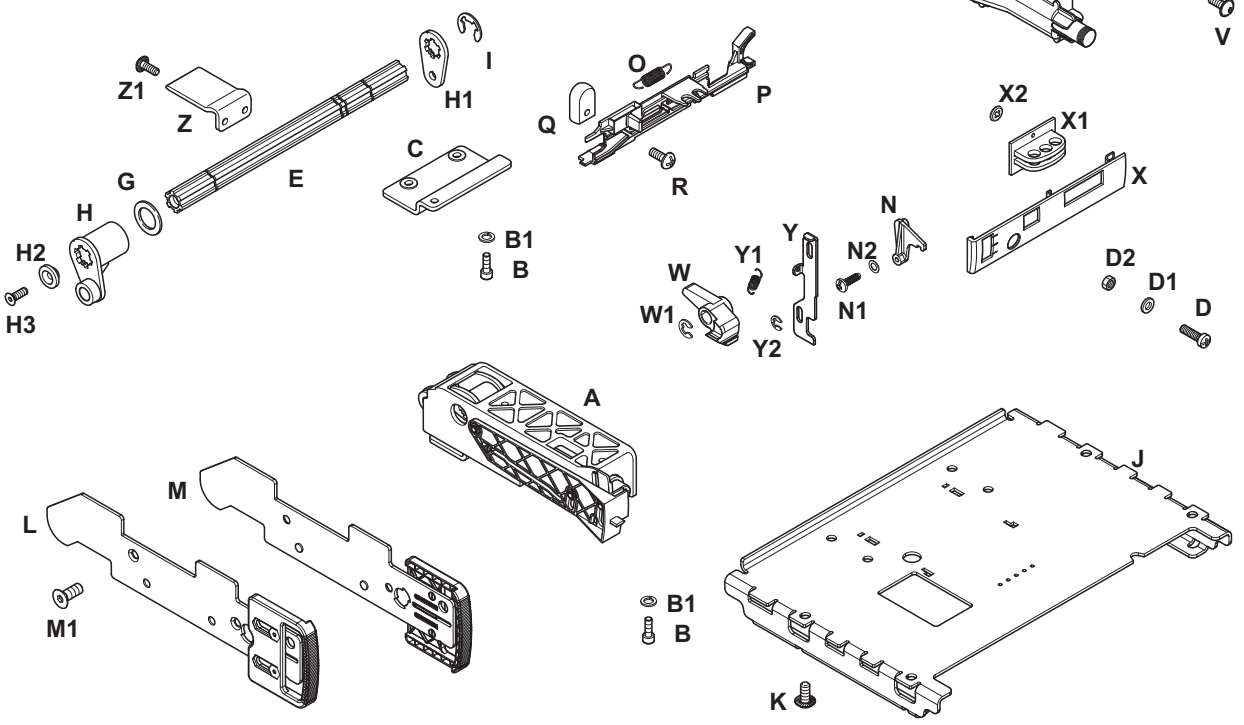

A	1
B	5
B1	5
C	1
D	3
D1	3
D2	3
E	1
G	4
H	2
H1	1
H2	2
H3	2
I	4
J	1
K	4
L	1
M	1
M1	4
N	1
N1	1
N2	1
O	1
P	1
Q	1
R	1
S	1
T	1
U	4
V	2
W	1
W1	1
X	1
X1	1
X2	2
Y	1
Y1	1
Y2	2
Z	1
Z1	2

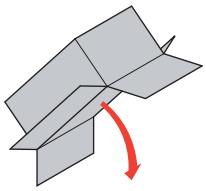

Kit pour version débrochable - taille III
Kit van transformatie voor uitneembare uitvoering - frame III
Transformation kit for drawout version - frame III
Kit de transformación para ejecución extraíble - bastidor III
Kit de transformação para execução extraível - frame III
Κιτ μετασχηματισμού για αποσπώμενη εκδοχή - πλαίσιο III
Комплект принадлежностей для трансформации в выкатное исполнение - типоразмер III
Zestaw do przekształcenia wersji wysuwnej - frame III
Çıkarılabilir versiyon için dönüştürme seti - Çerçeve III

Taille III 3P	289 15
Taille III 4P	289 16

A	1
B	5
B1	5
C	1
D	3
D1	3
D2	3
E	1
G	6
H	2
H1	1
H2	2
H3	2
I	4
J	1
J1	1
K	8
L	1
M	1
M1	4
N	1
N1	1
N2	1
O	1

P	1
Q	1
R	1
S	1
T	1
U	4
V	2
W	1
W1	1
X	1
X1	1
X2	2
Y	1
Y1	1
Y2	2
Z	1
Z1	2

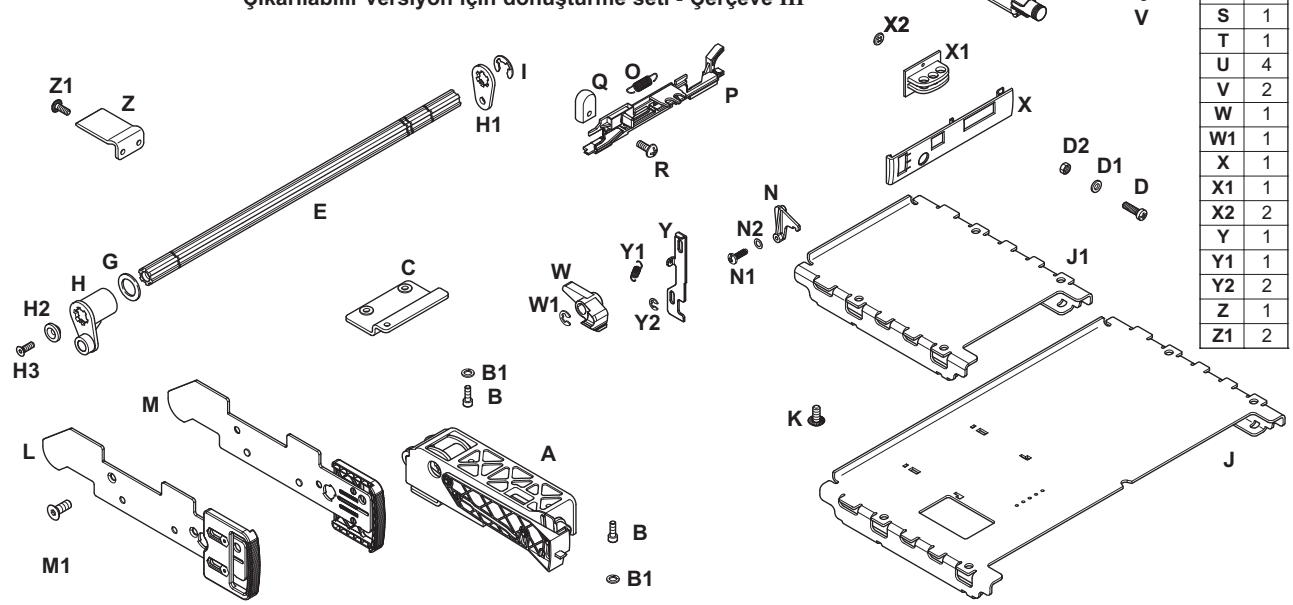

Taille I ①

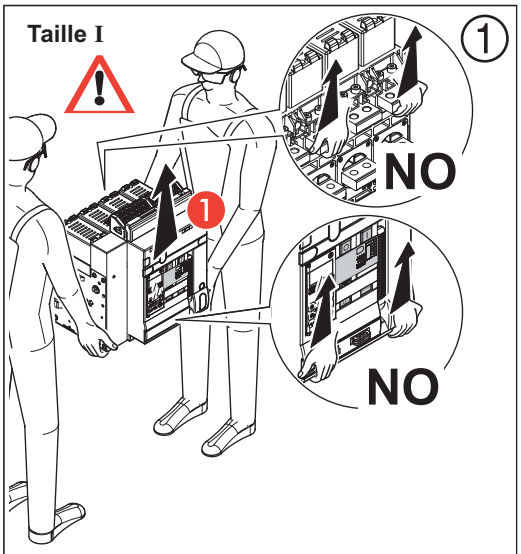

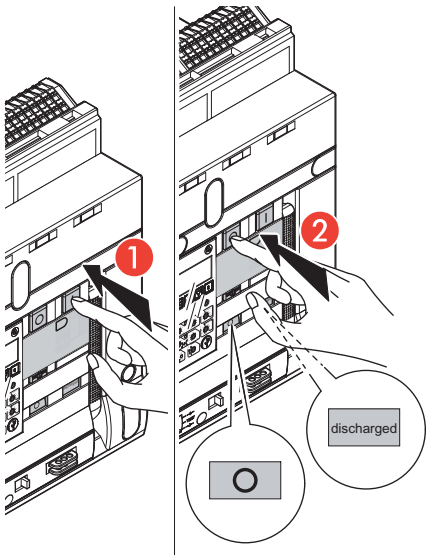

Taille I ②

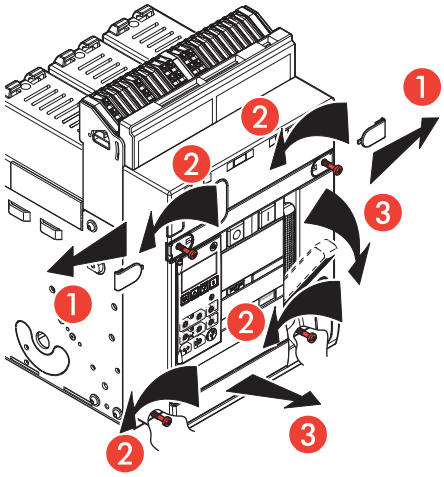

Taille I - Taille II - Taille III

288 79
Option
Optional
Optional
Opcional
Opcional
Προαιρετικό
Опция
Opcjonalne
Opsiyonel

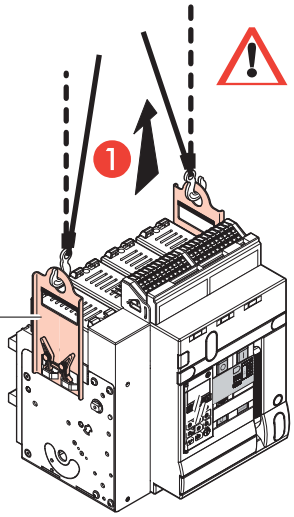

Taille II - Taille III

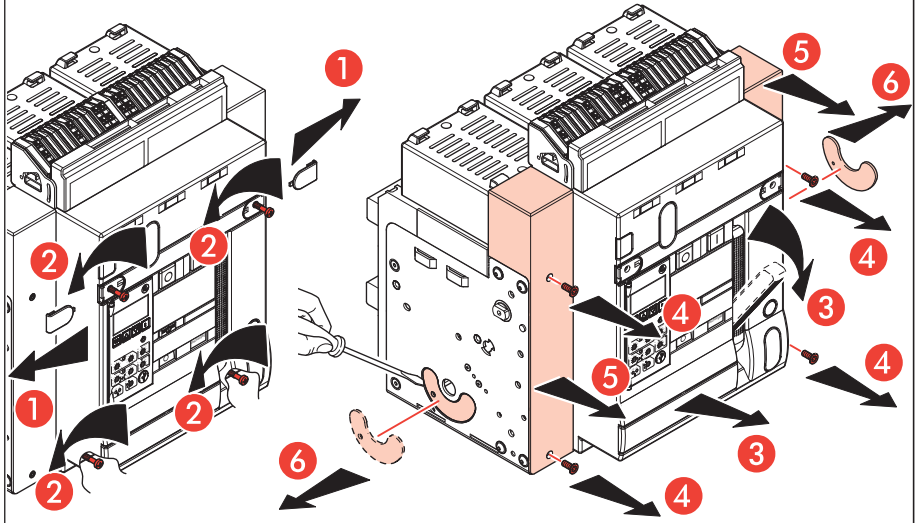

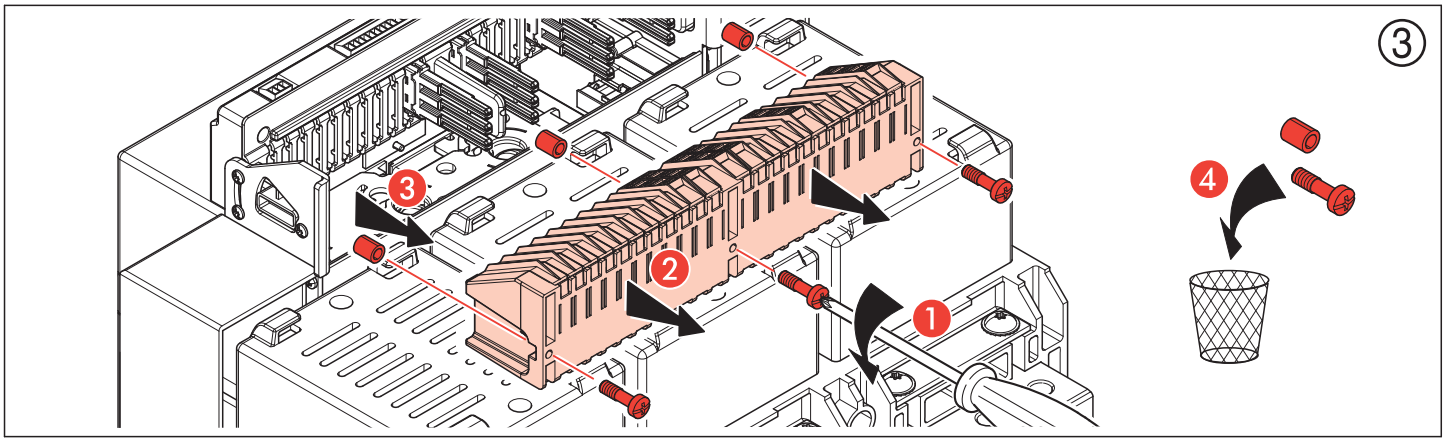
③
3
2
1
4

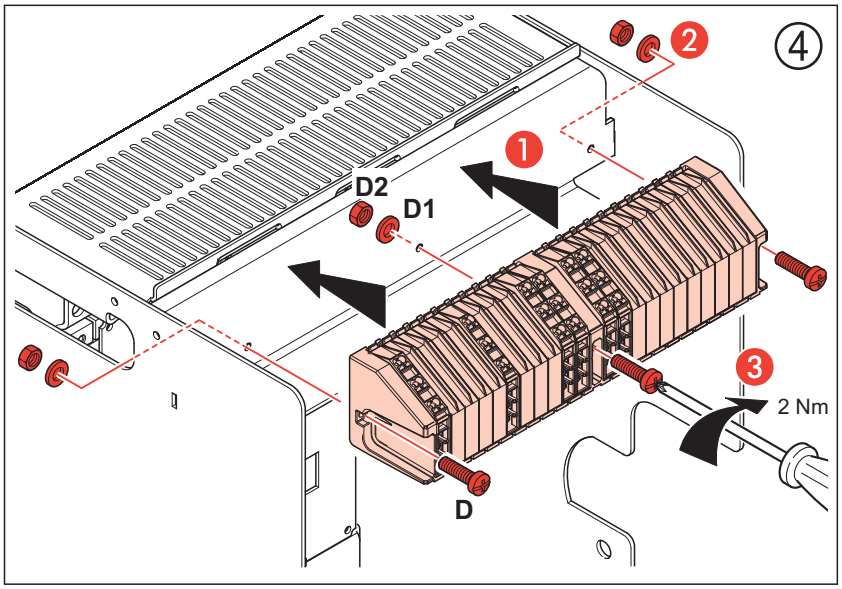
④
2
1
D2
D1
3
2 Nm
D

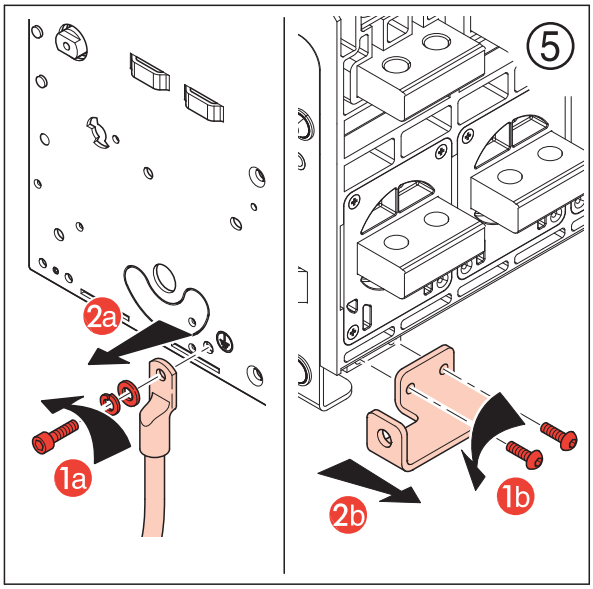
⑤
2a
1a
2b
1b

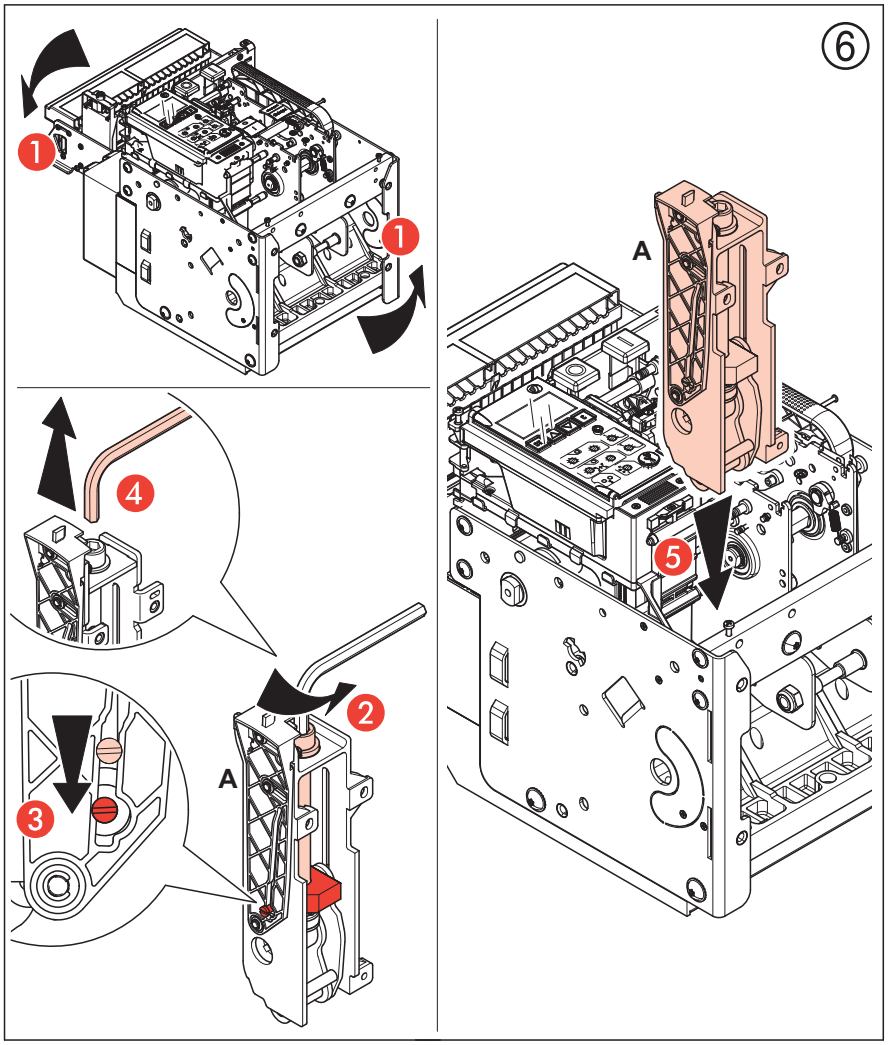
⑥
1
1
4
3
2
A
A
5

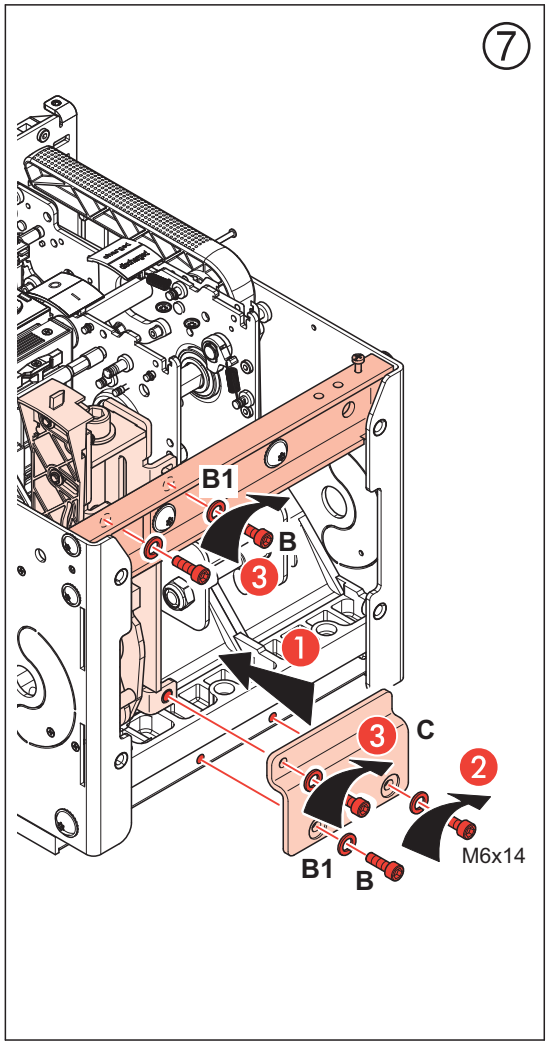
⑦
B1
B
3
1
3
C
2
M6x14
B1
B

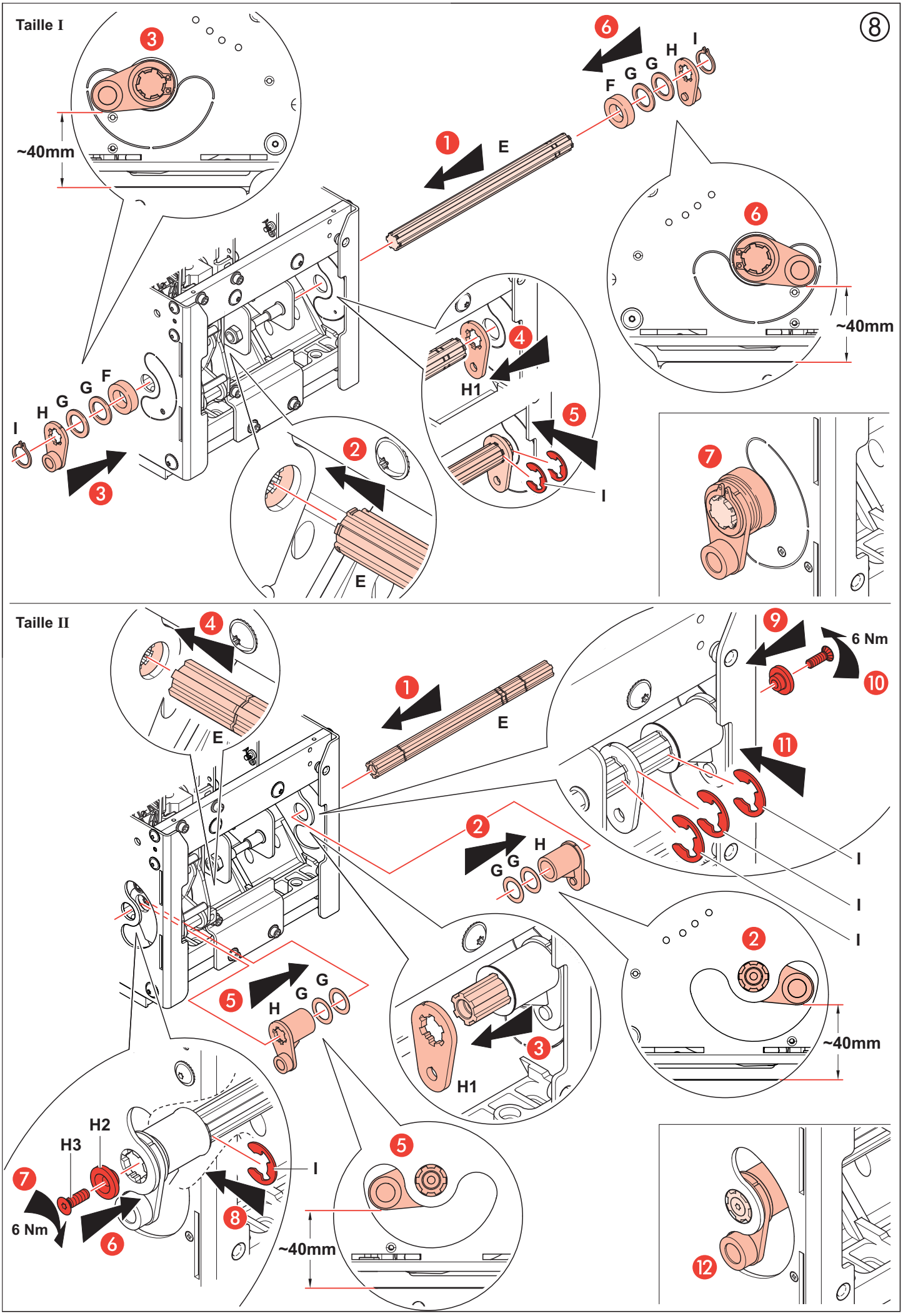

Taille I
8
~40mm
E
F
G
G
H
I
H1
~40mm
Taille II
E
6 Nm
H
G
G
H1
~40mm
H2
H3
6 Nm
~40mm

Taille III

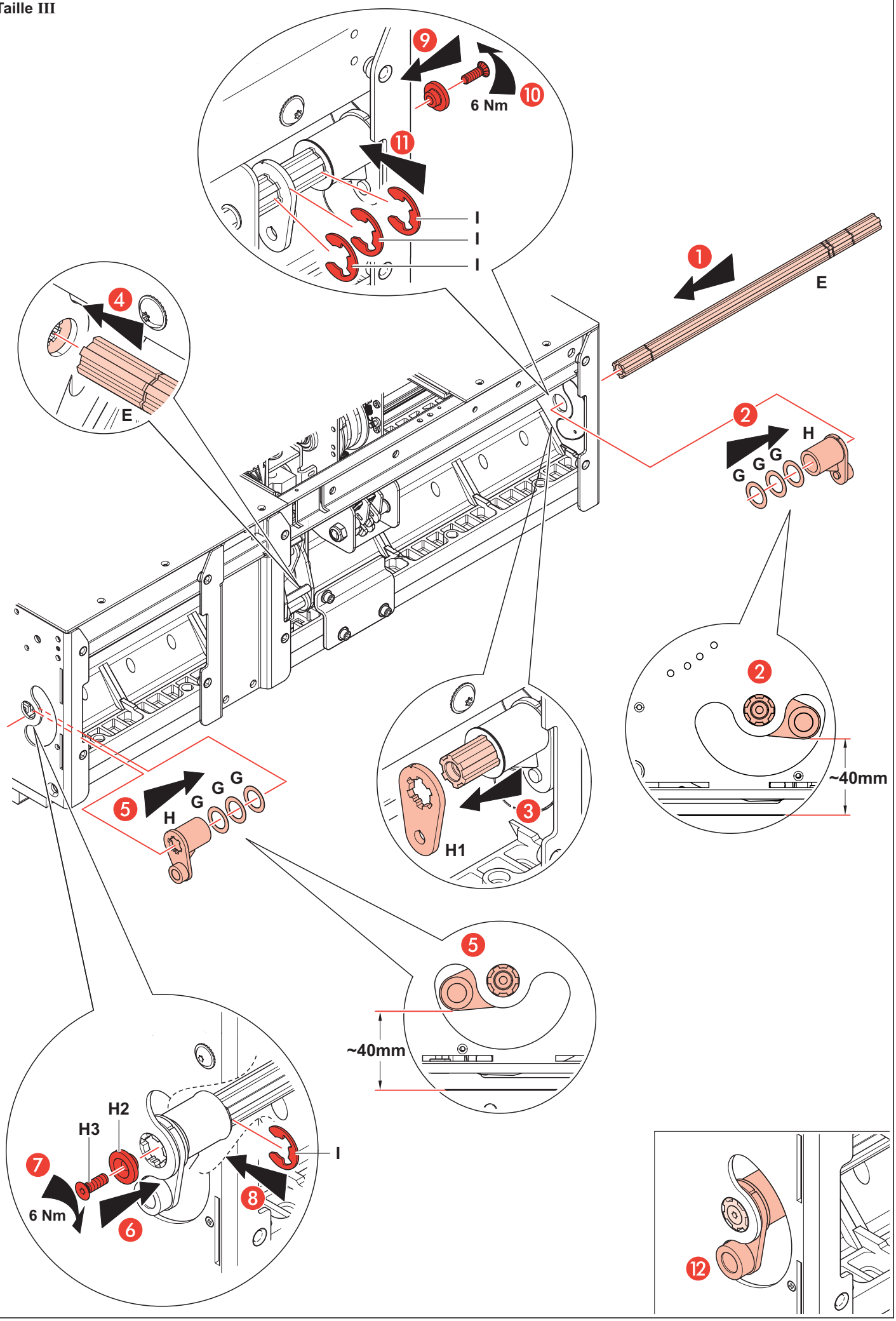
9
10
6 Nm
11
I
I
I
1
E
4
E
2
H
G
G
G
2
~40mm
5
H
G
G
G
3
H1
5
~40mm
H2
H3
7
6 Nm
6
8
I
12

⑨

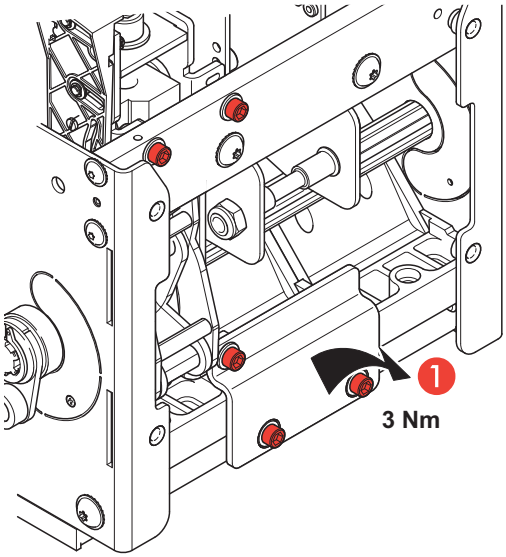

Taille I - Taille II

⑩

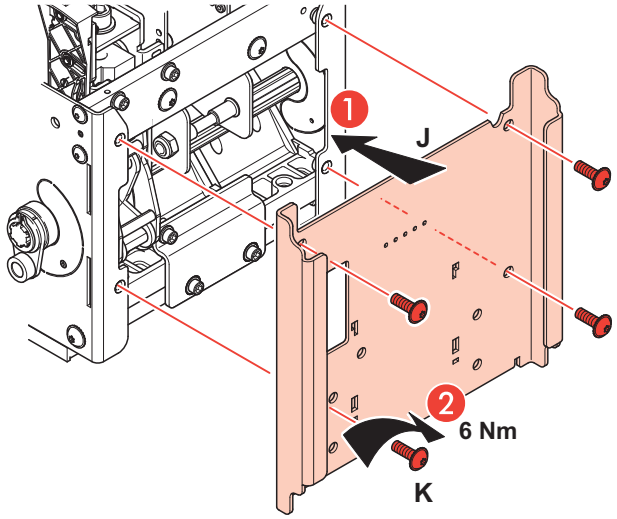

Taille III

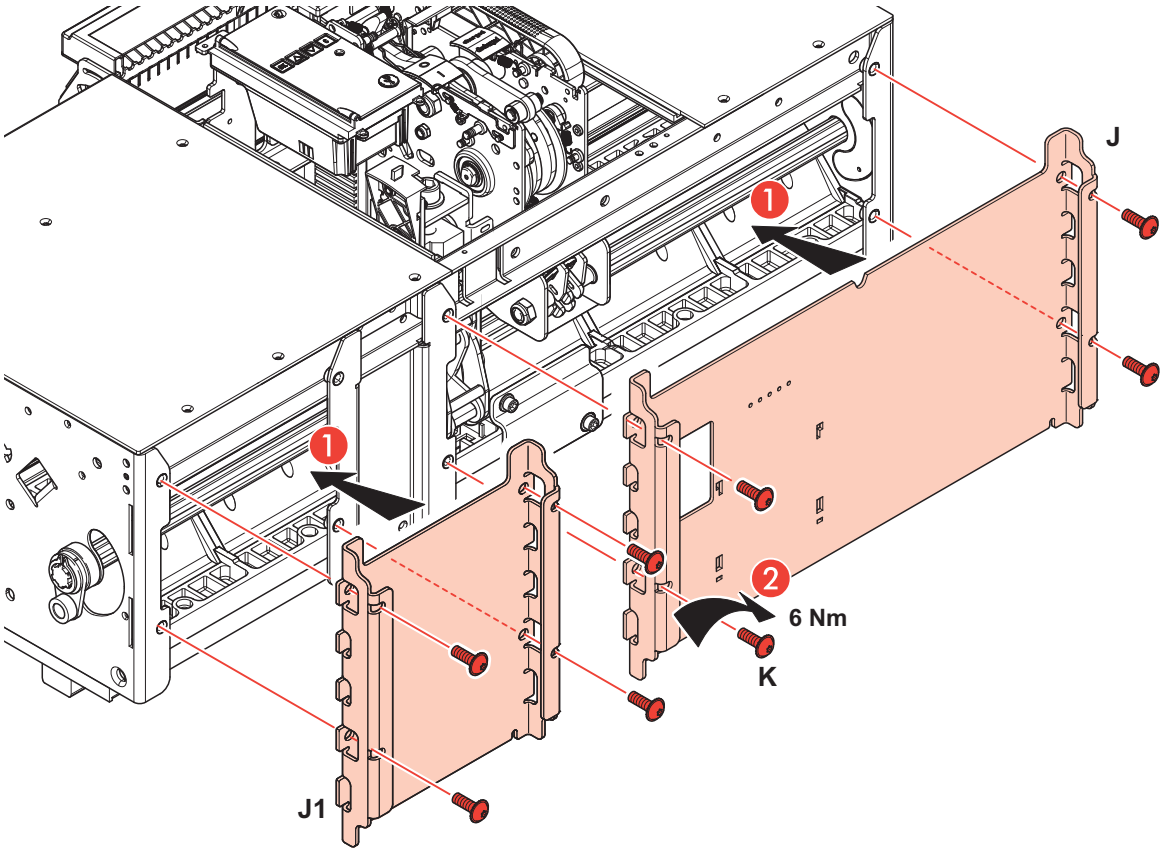

Taille I - Taille II - Taille III

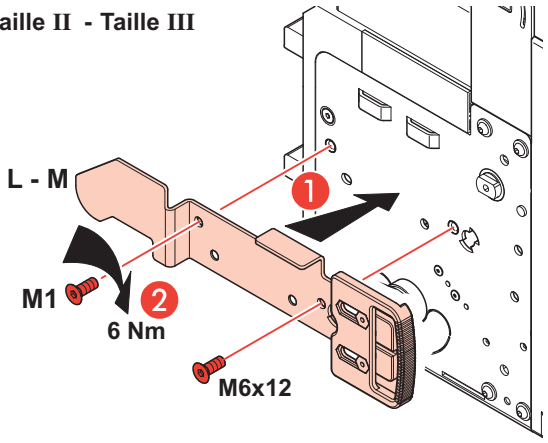

Taille I - 3P - 4P

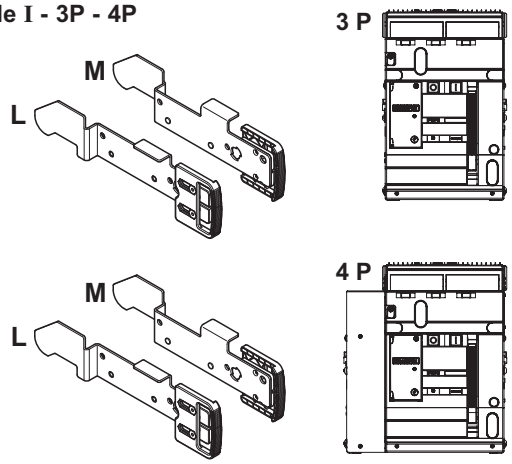

11

Taille II - 3P - 4P

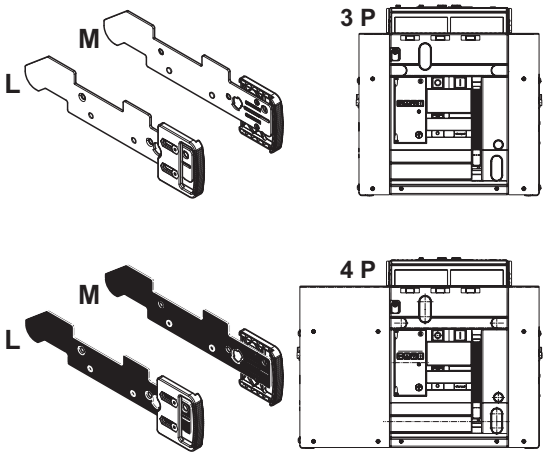

Taille III - 3P - 4P

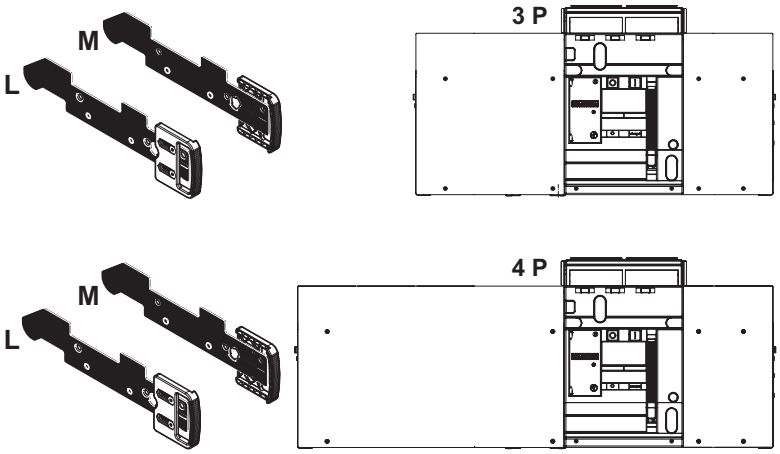

Taille I

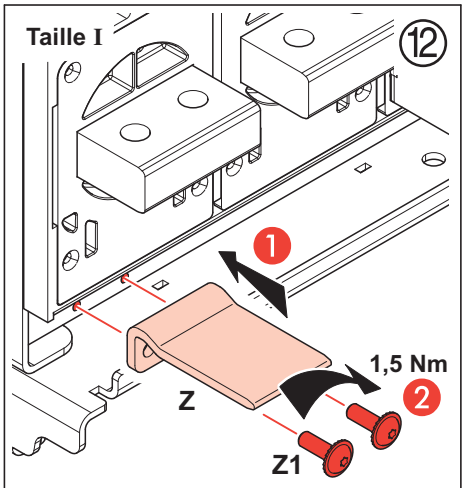

12

Taille II - Taille III

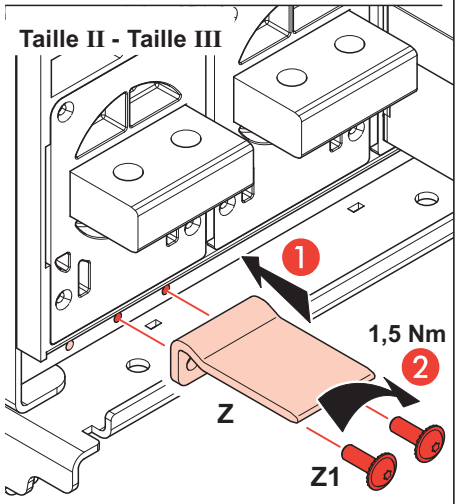

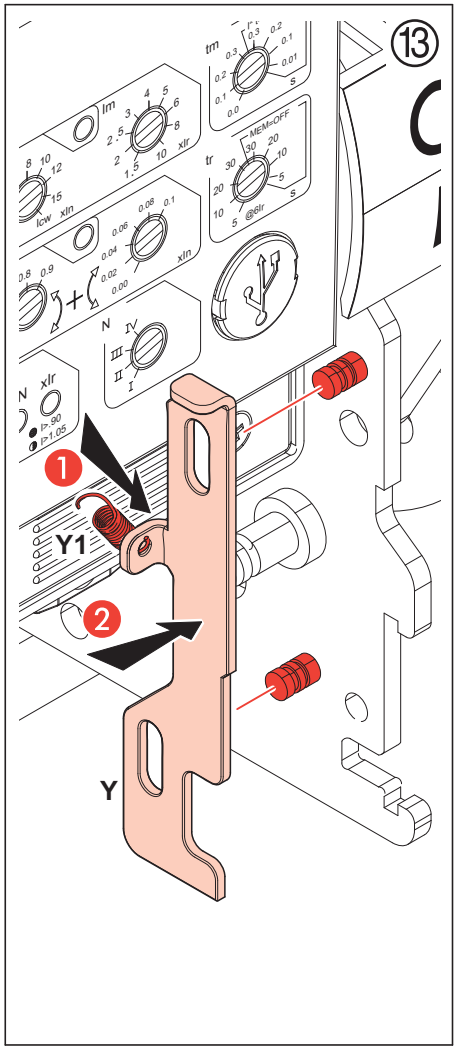

13

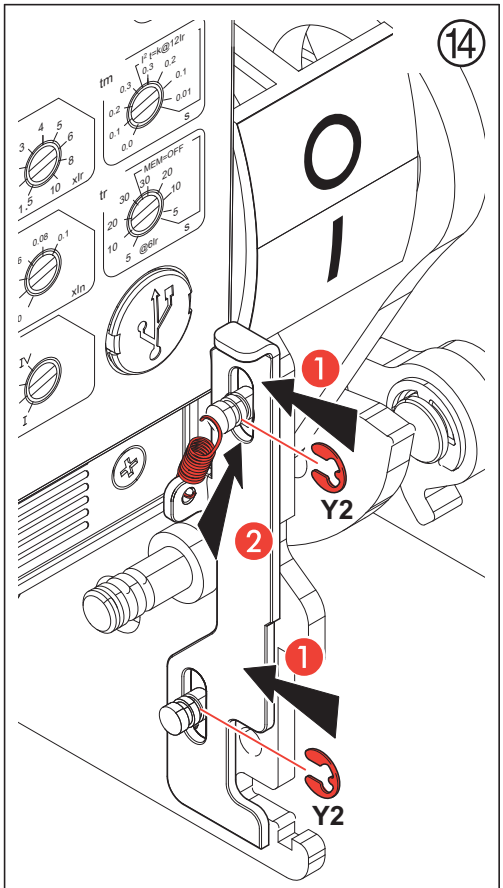

14

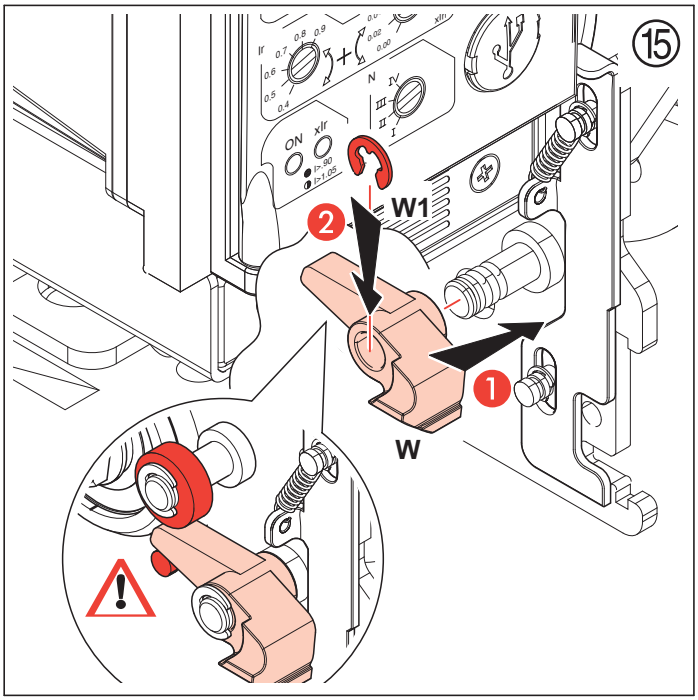
15
W1
W

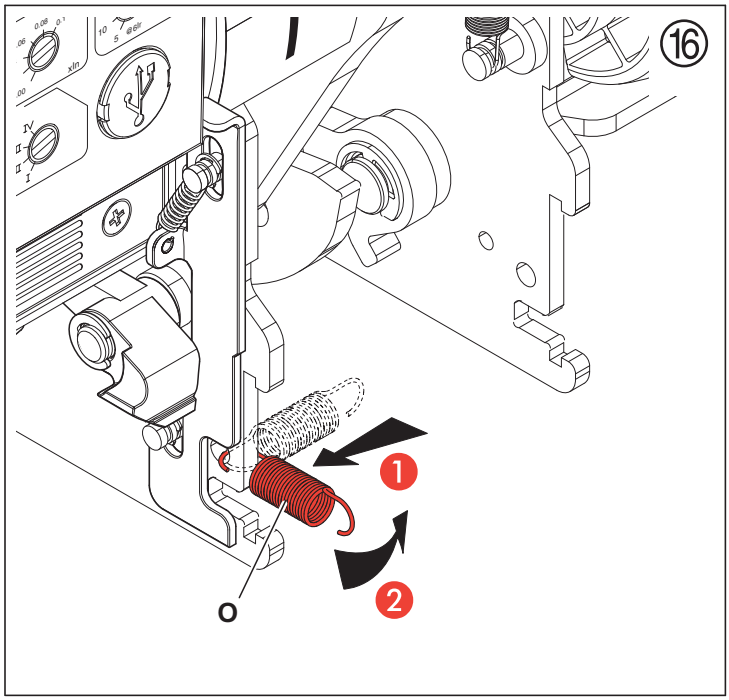
16
O

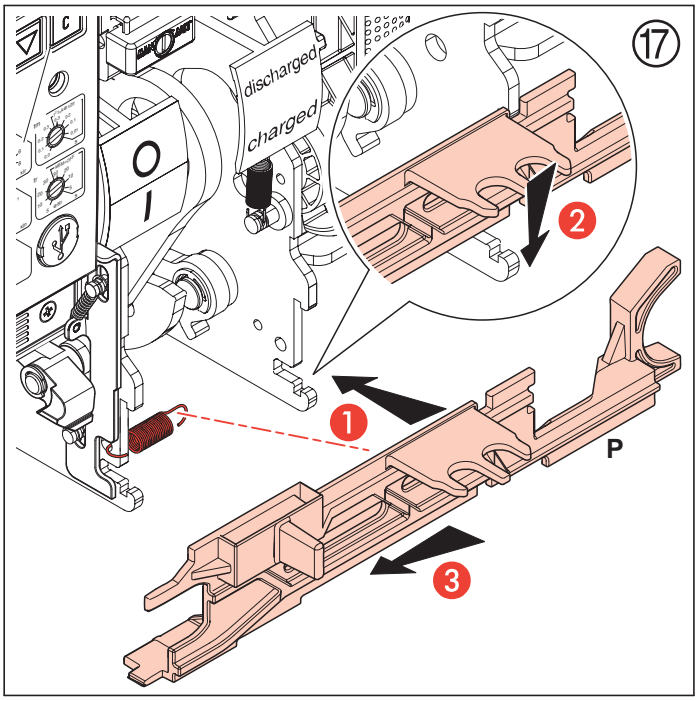
17
discharged
charged
P

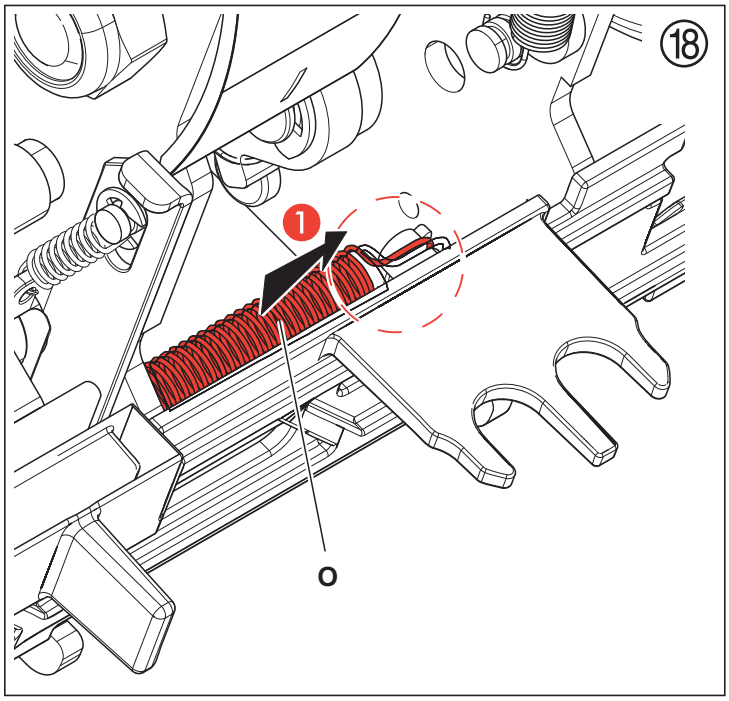
18
O

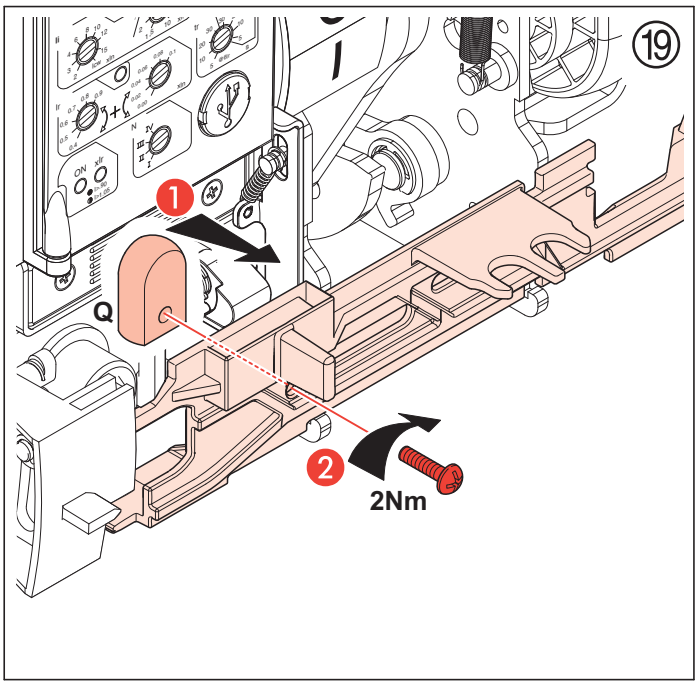
19
Q
2Nm

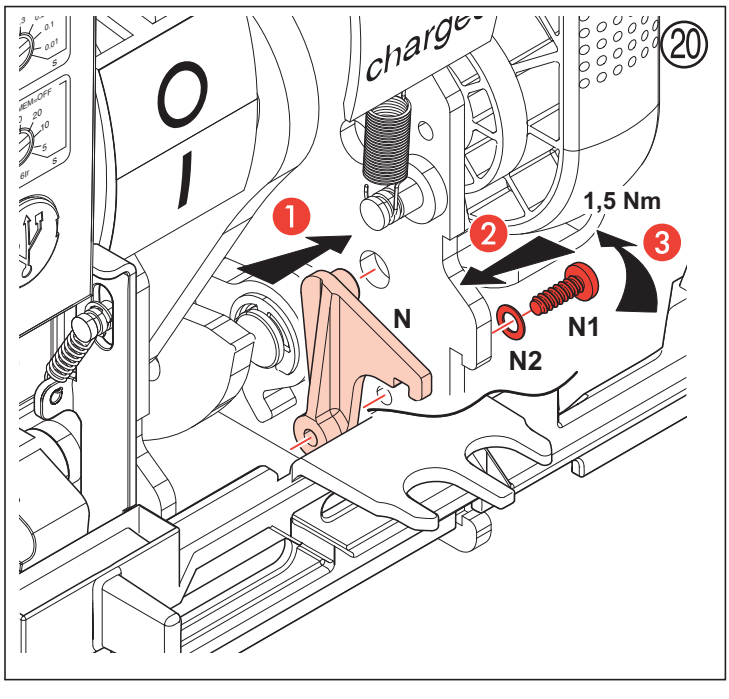
20
1,5 Nm
N
N1
N2

21

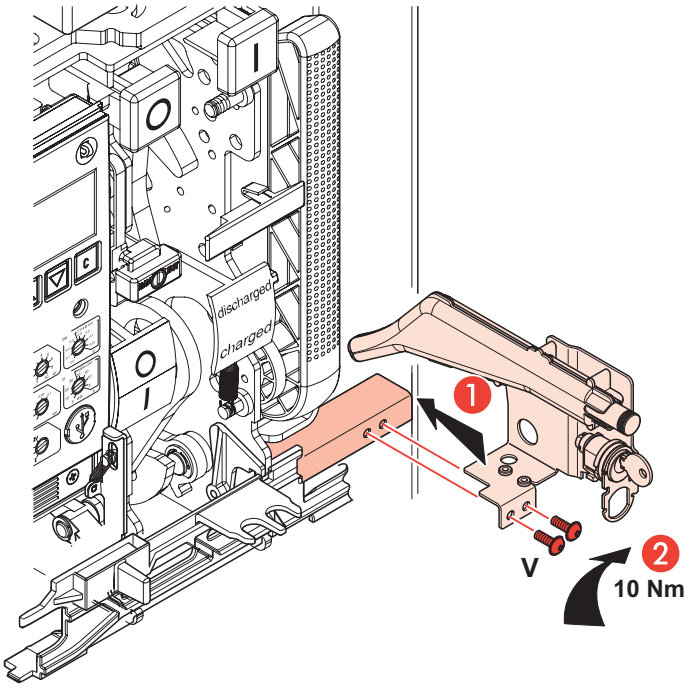

22

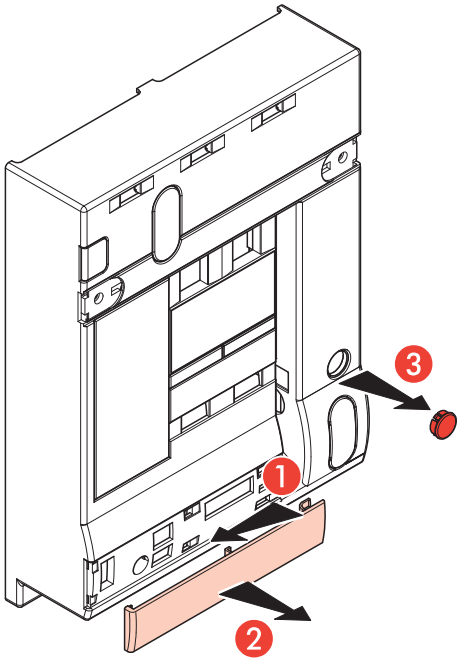

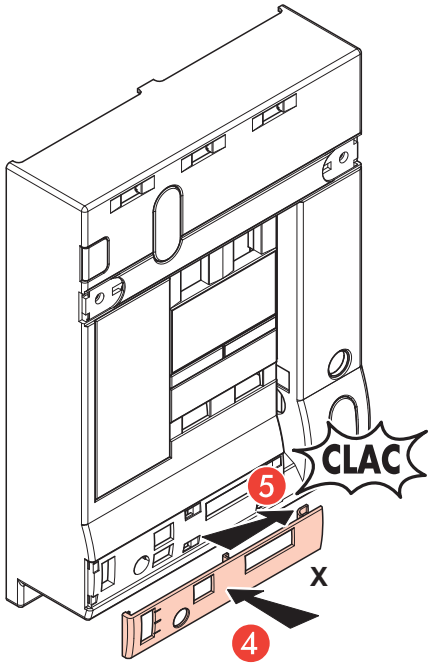

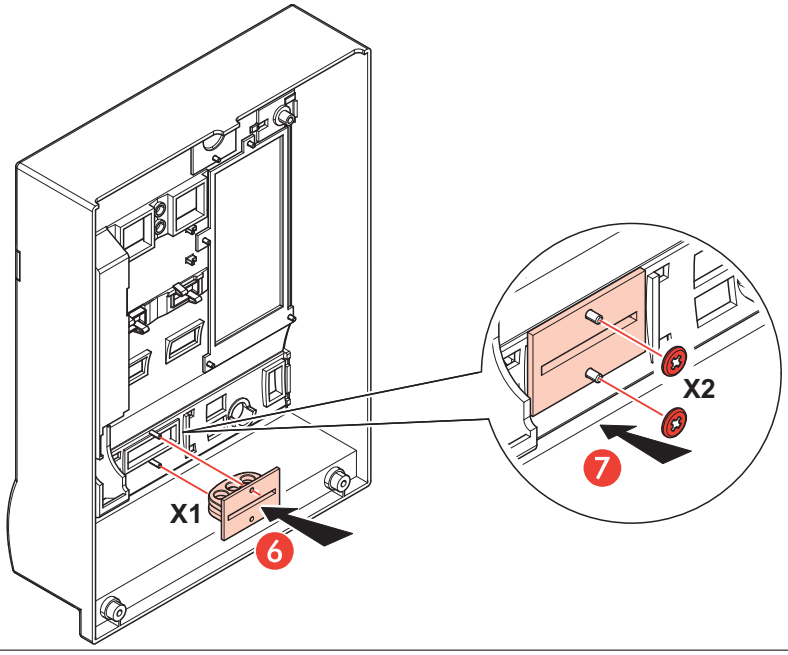

Taille I 3P

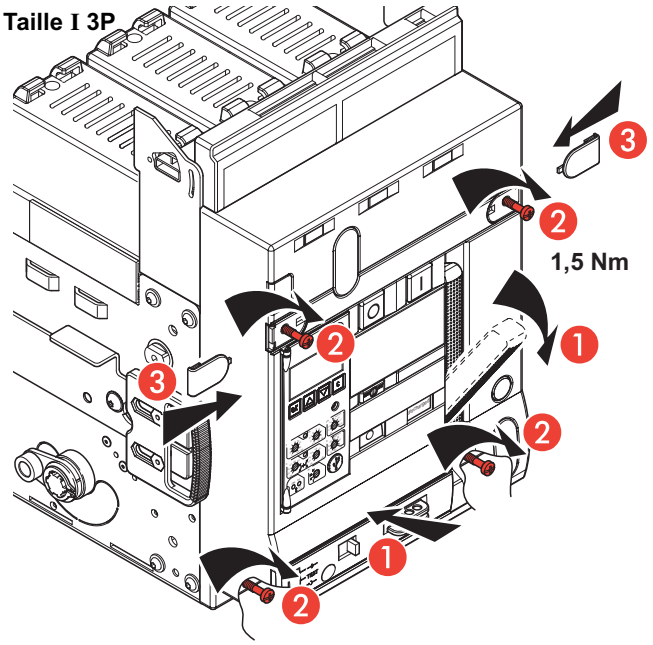

Taille I 4P - Taille II - Taille III

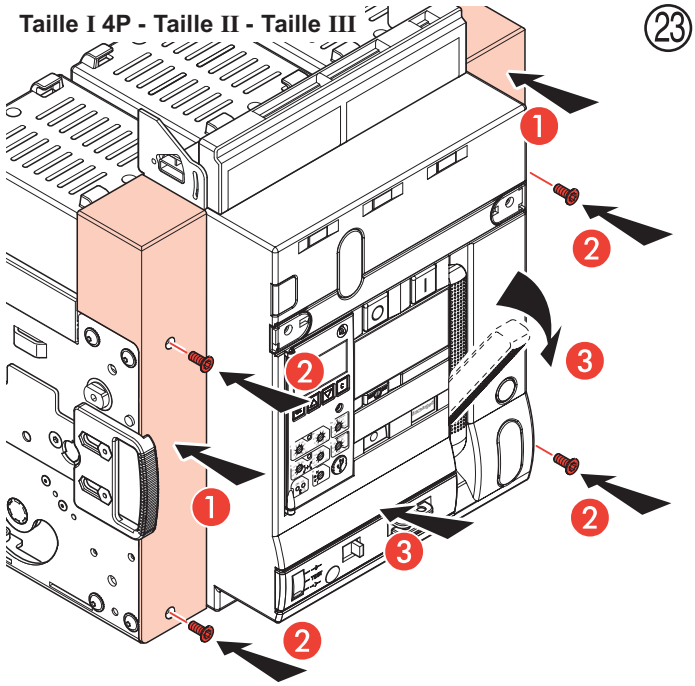

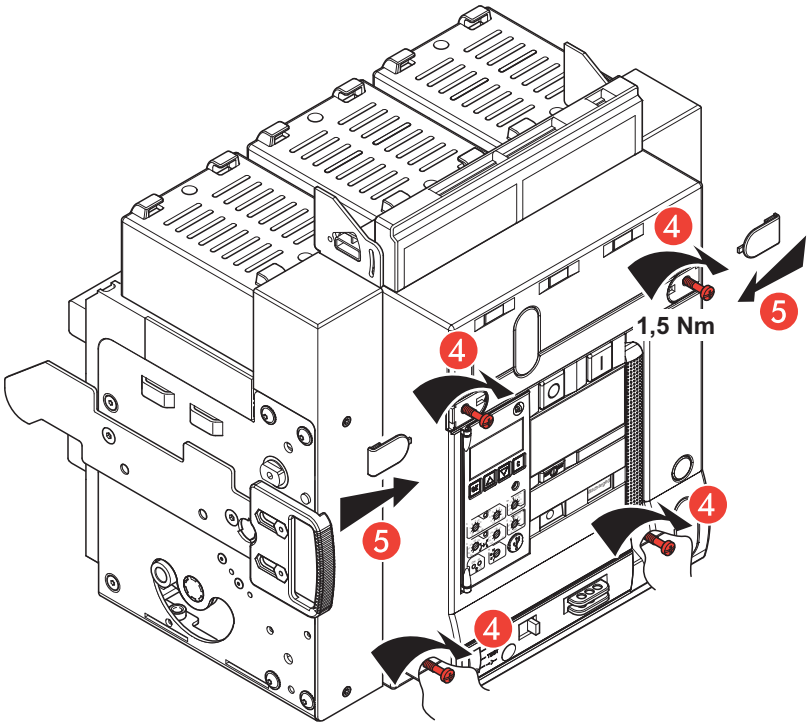

24

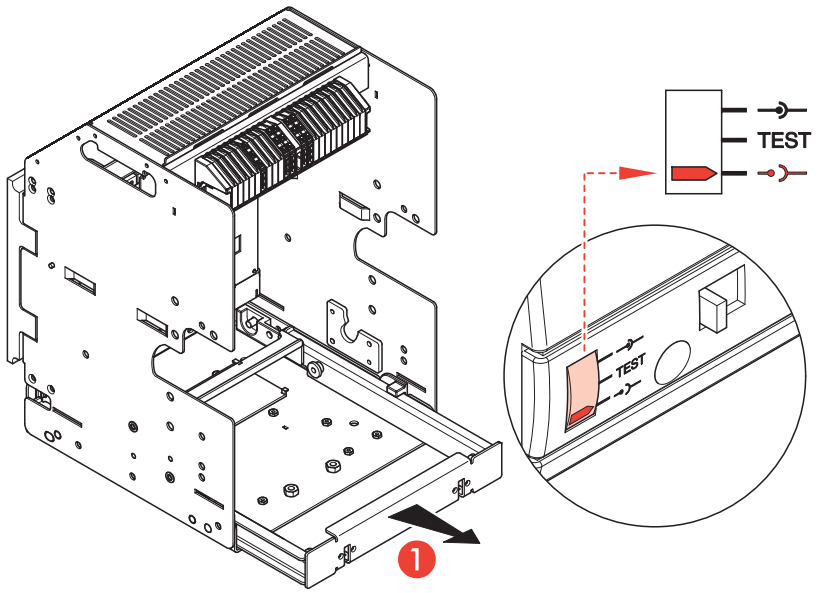

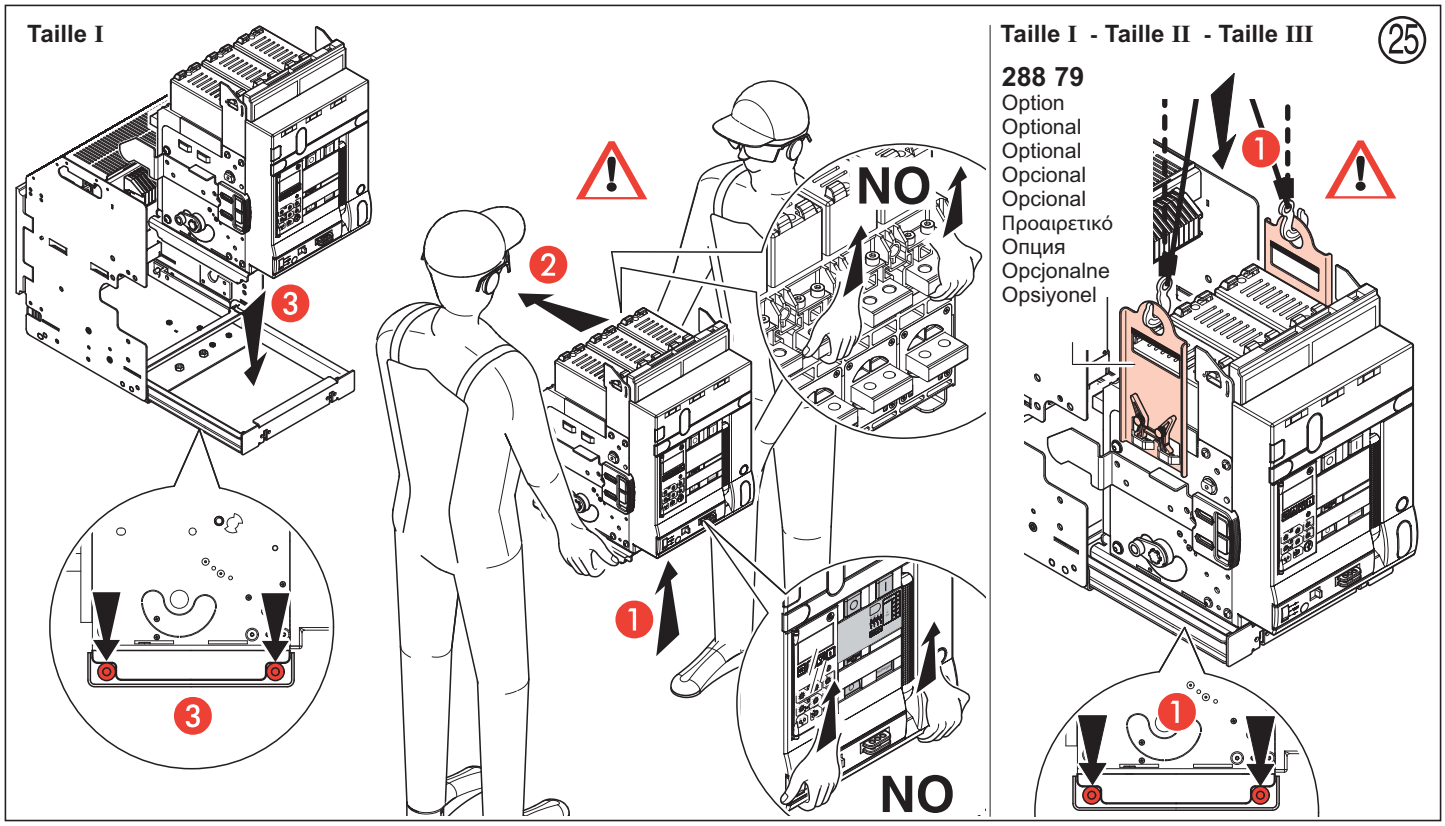
Taille I
Taille I - Taille II - Taille III
25
288 79
Option
Optional
Optional
Opcional
Opcional
Προαιρετικό
Опция
Opcjonalne
Opsiyonel
NO
NO

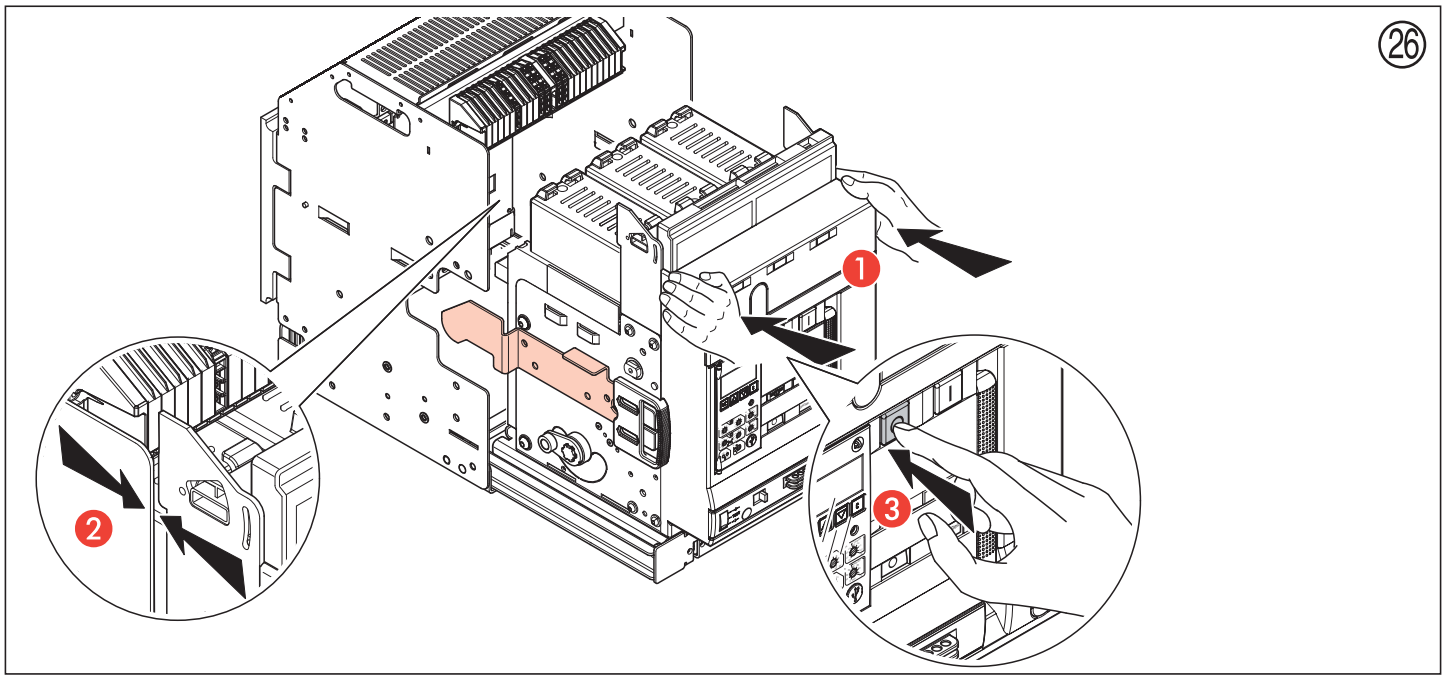
26

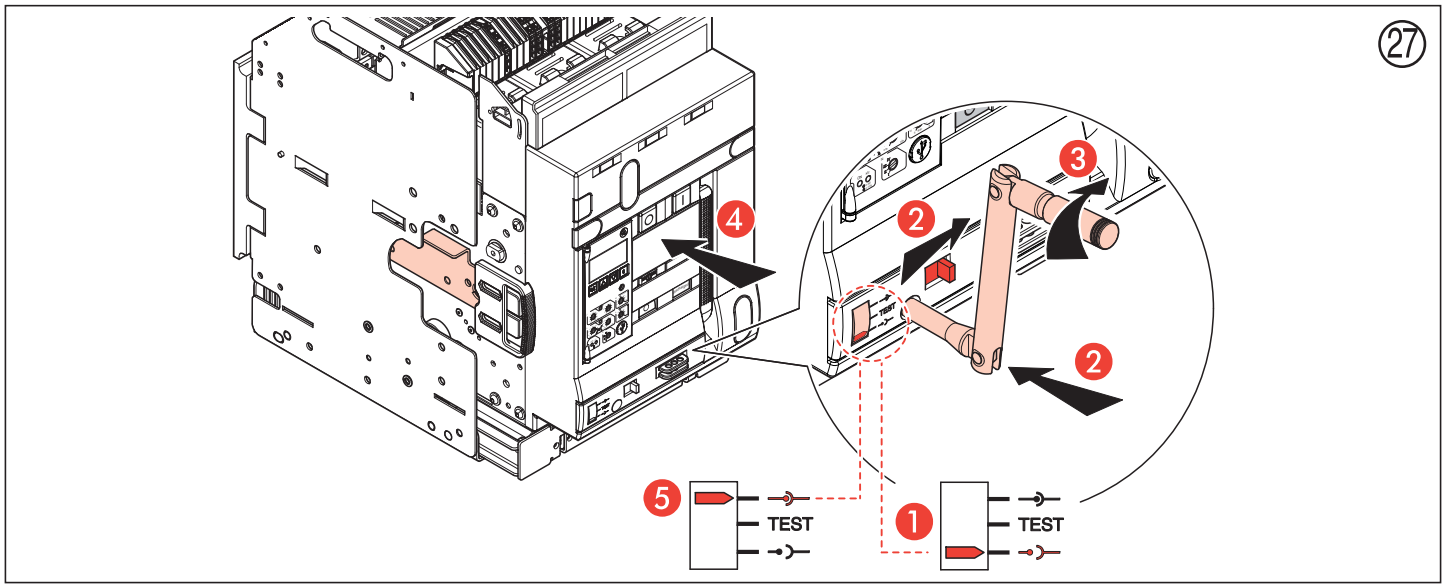
27
TEST
TEST