DPX

- Accessoires de raccordement
- Connection accessories
- Anschluß-Zubehör
- Accesorios de conexión
- Accessori di collegamento
- Acessórios de ligação
- εξαρτήματα σύνδεσης
- Wyposażenie przyłączeniowe
- Bağlantı aksesuarları

DPX 630

legrand®

	26550	26551
A	6	8
B	1	1
C	6	8
E	5	5
F	2	2
G	1	1
I	5	5
L	2	2
M	4	4
N	4	4
P	1	1

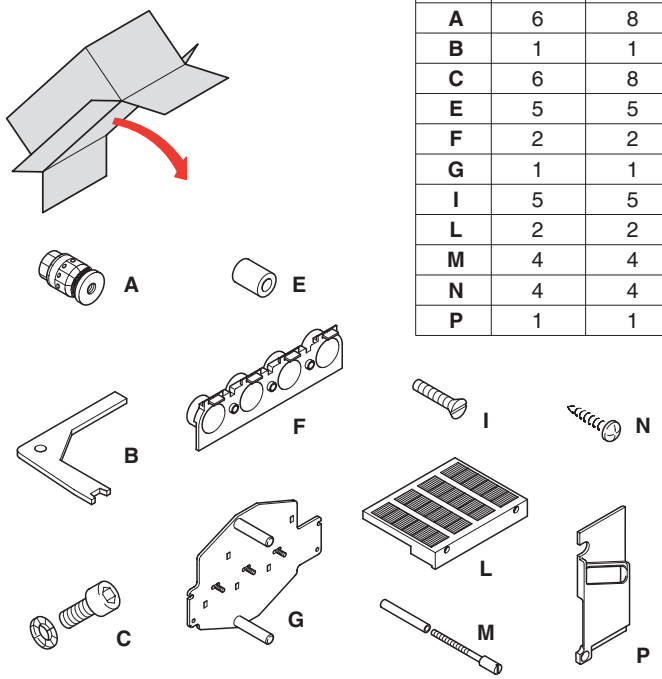

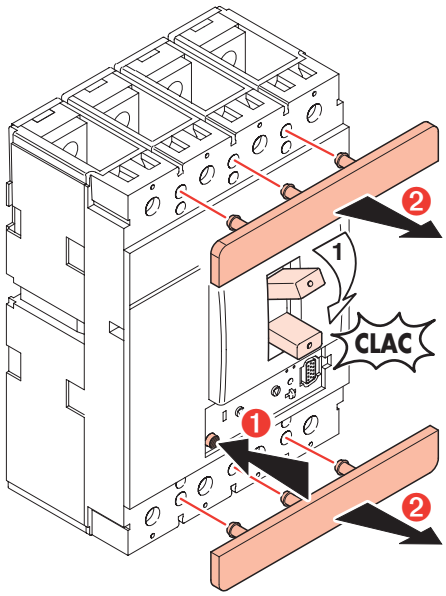

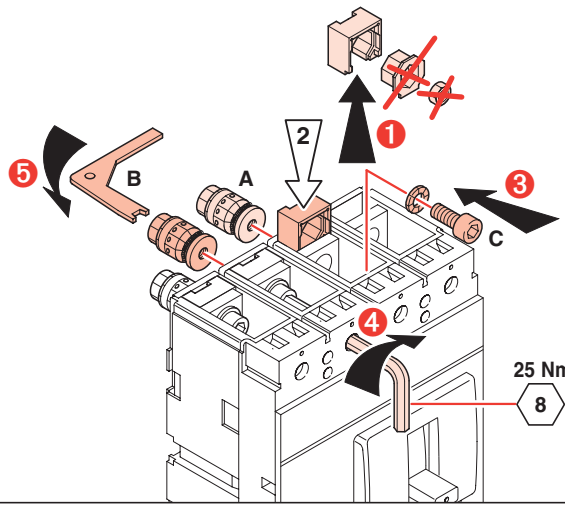

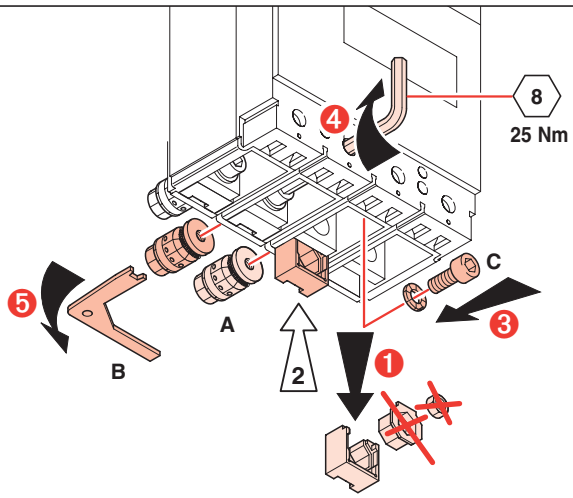

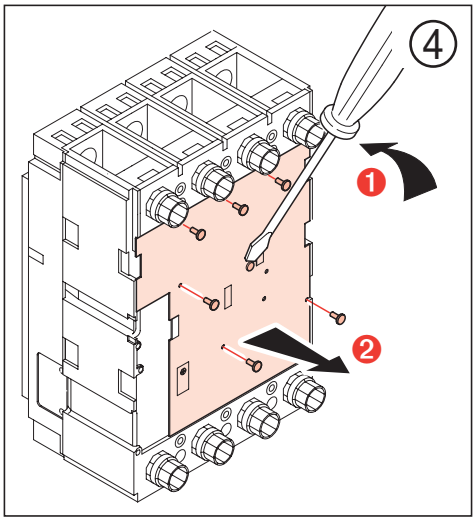

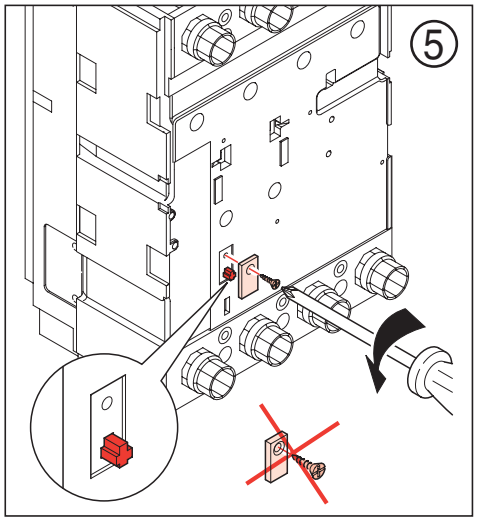

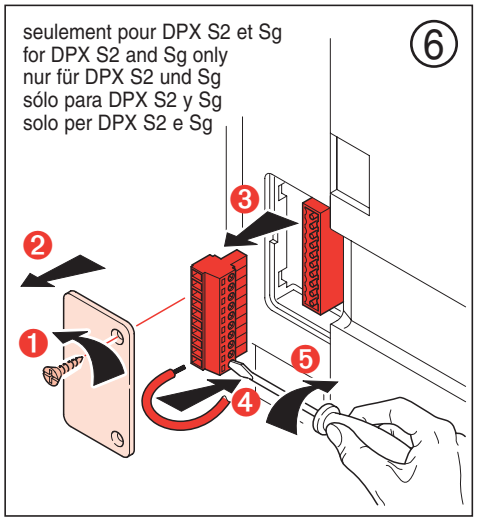

NT 80150LD

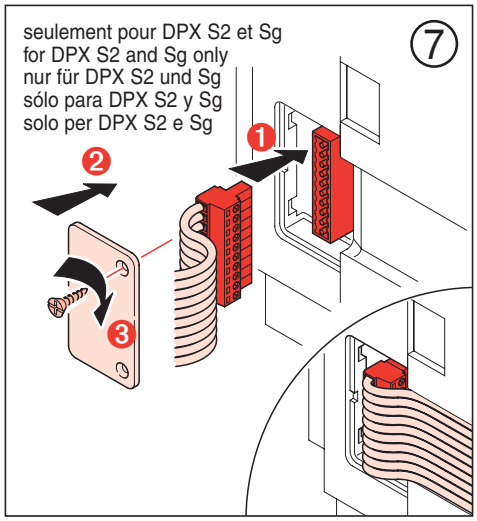
seulement pour DPX S2 et Sg
for DPX S2 and Sg only
nur für DPX S2 und Sg
sólo para DPX S2 y Sg
solo per DPX S2 e Sg
7
1
2
3

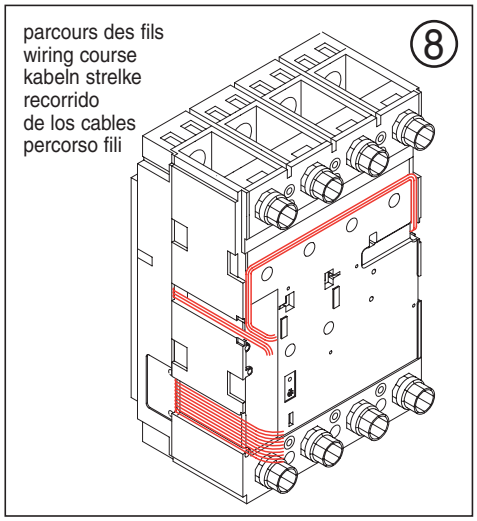
parcours des fils
wiring course
kabeln strelke
recorrido
de los cables
percorso fili
8

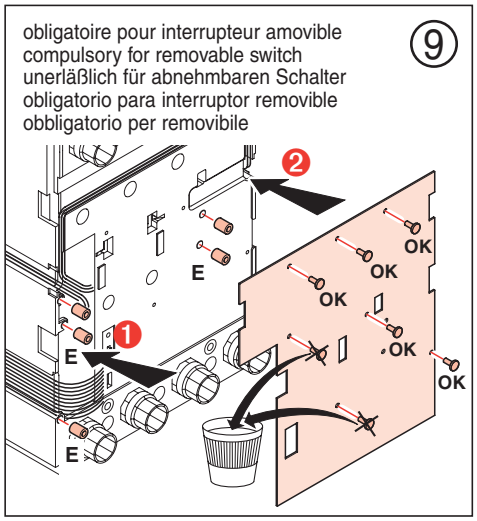
obligatoire pour interrupteur amovible
compulsory for removable switch
unerläßlich für abnehmbaren Schalter
obligatorio para interruptor removible
obbligatorio per removibile
9
1
2
E
E
E
OK
OK
OK
OK
OK

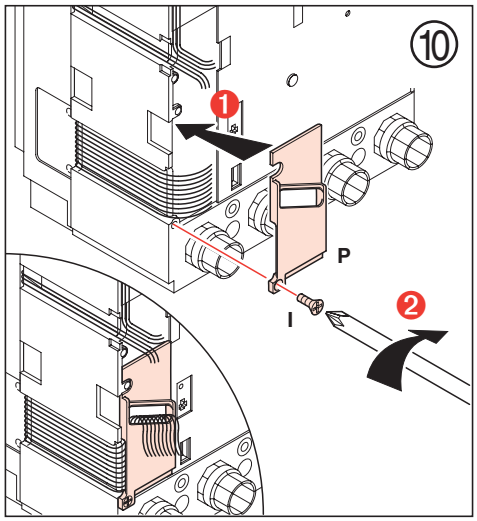
10
1
2
P
I

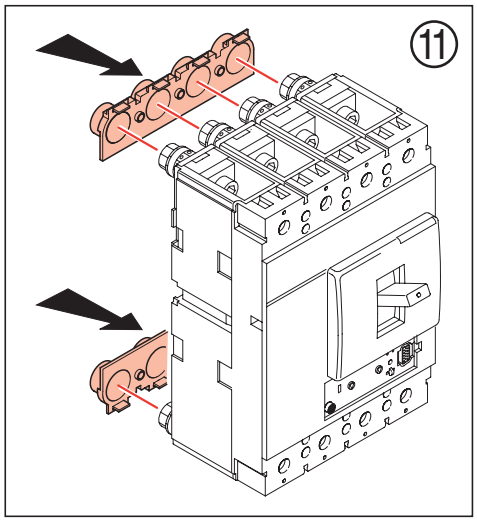
11

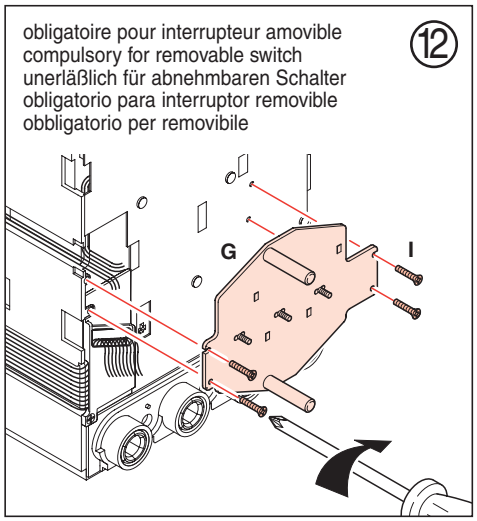
obligatoire pour interrupteur amovible
compulsory for removable switch
unerläßlich für abnehmbaren Schalter
obligatorio para interruptor removible
obbligatorio per removibile
12
G
I

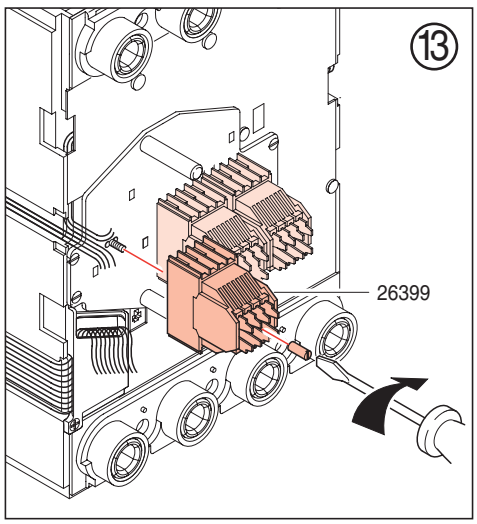
13
26399

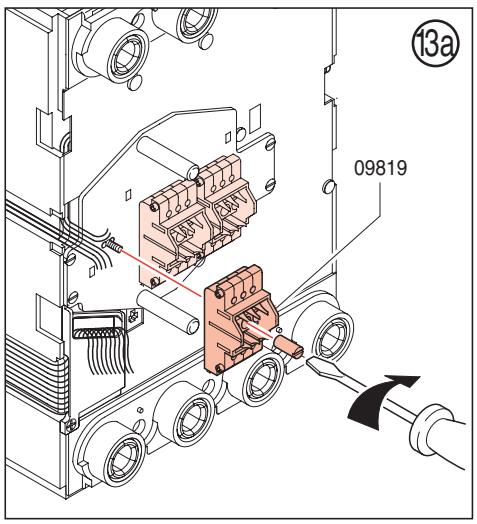
13a
09819

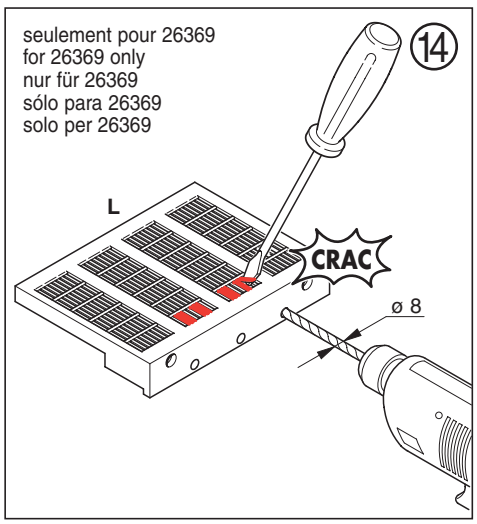
seulement pour 26369
for 26369 only
nur für 26369
sólo para 26369
solo per 26369
14
L
CRAC
ø 8

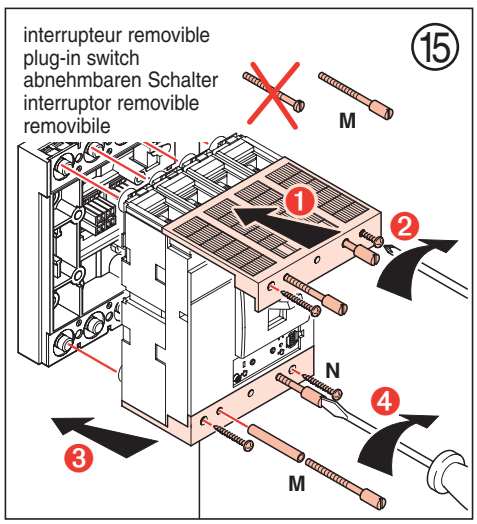
interrupteur removible
plug-in switch
abnehmbaren Schalter
interruptor removible
removibile
15
M
1
2
3
4
N
M

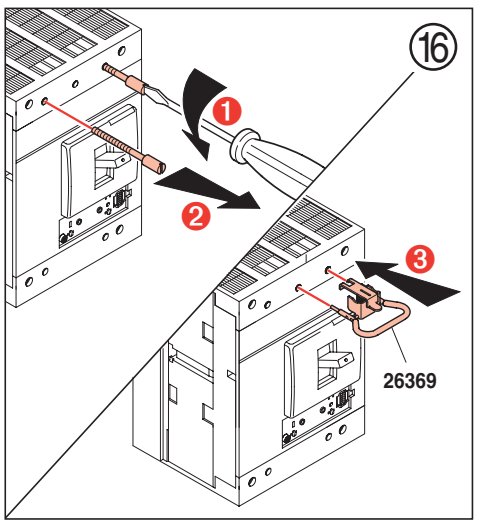
16
1
2
3
26369

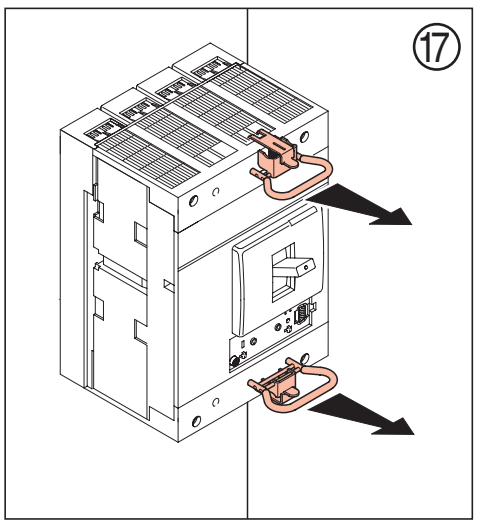
17