NT 104 870 276 / 00

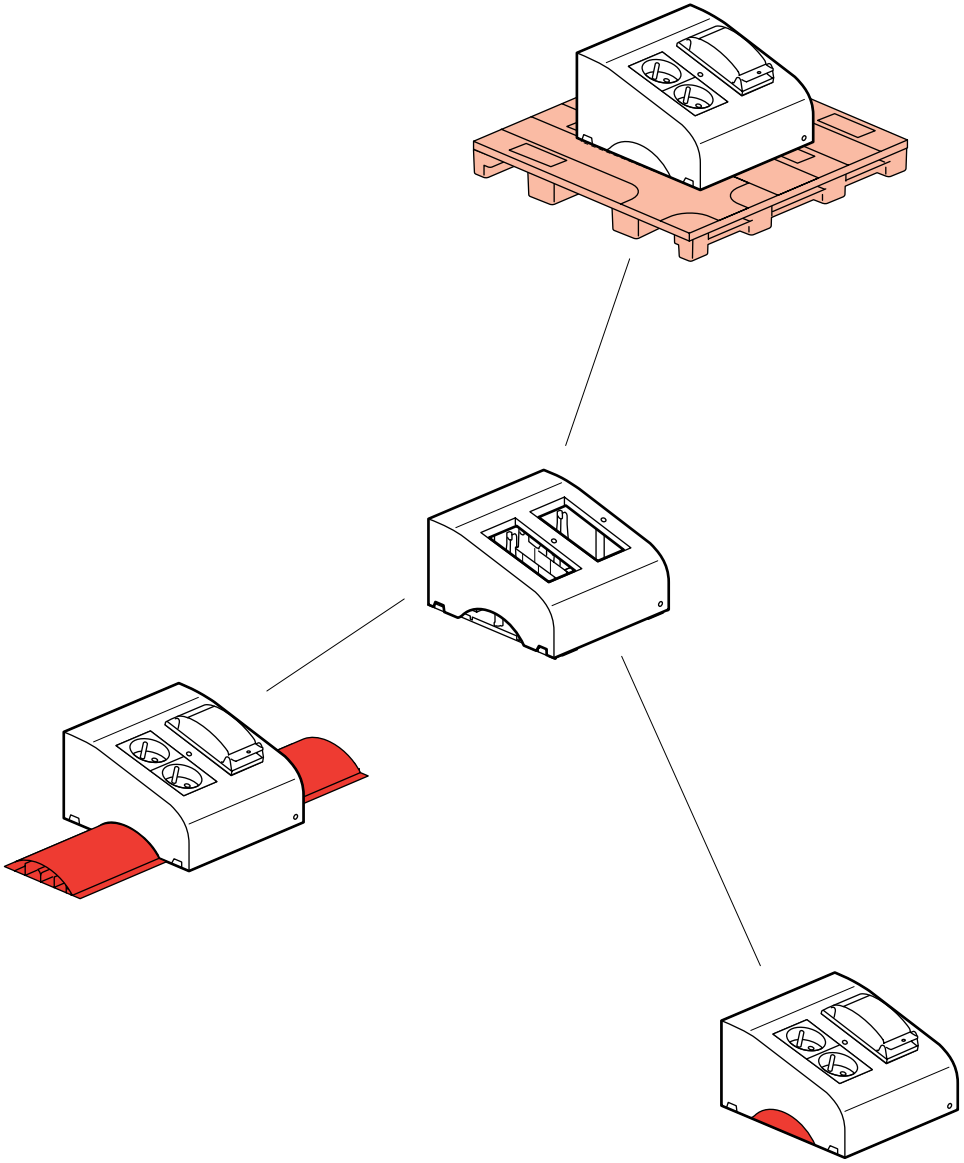

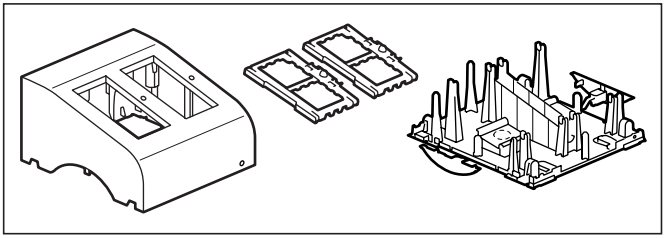

+

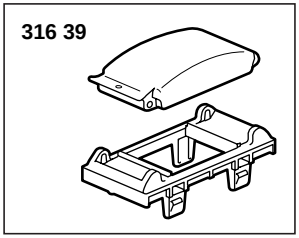
316 39

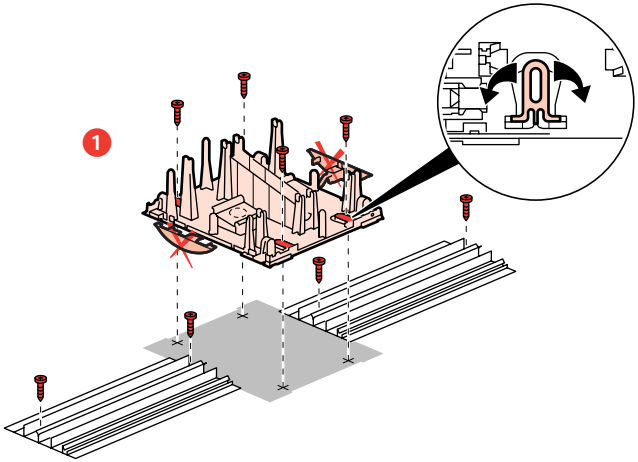
1

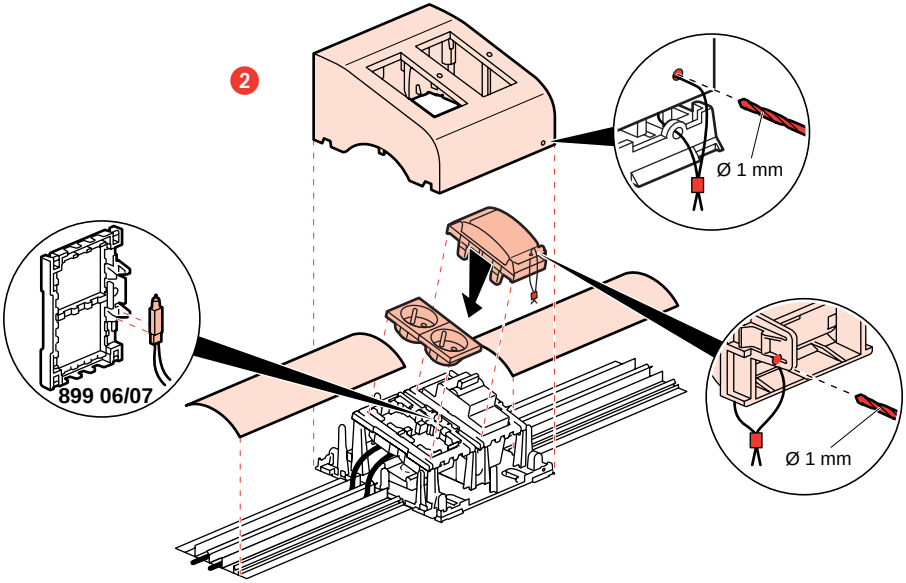
2
Ø 1 mm
899 06/07
Ø 1 mm