302 93 - 303 03 - 305 73
6465 02 - 6466 62

legrand®

104 870 055 / 01

1

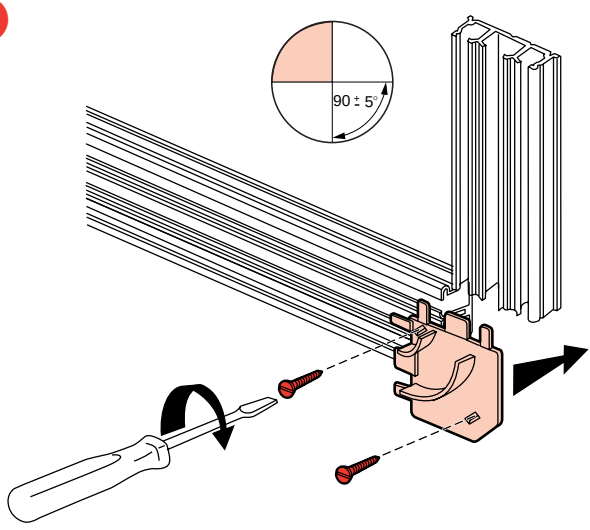

2

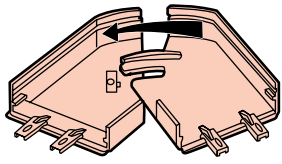

3

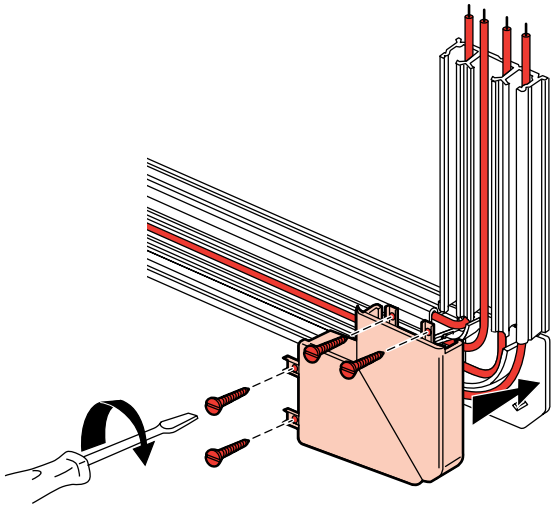
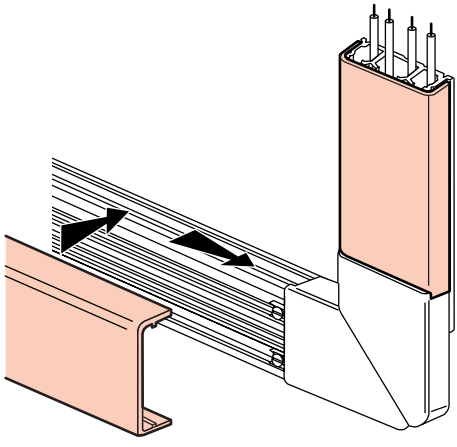
4