legrand®

NT 041 395/00

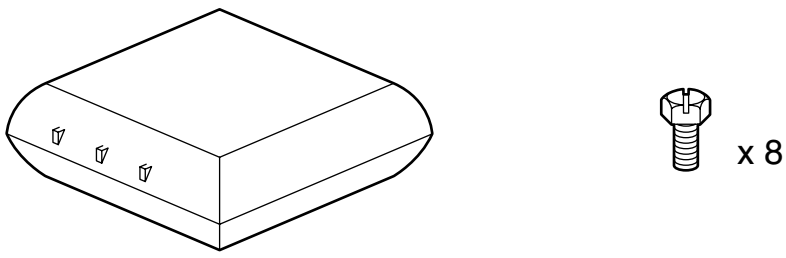

x 8

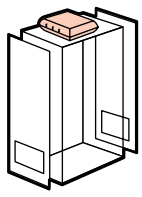

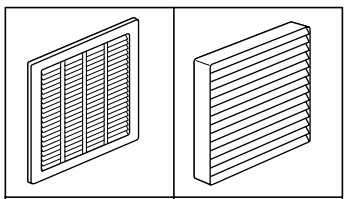	
348 10/11/12	348 13/14/15

1

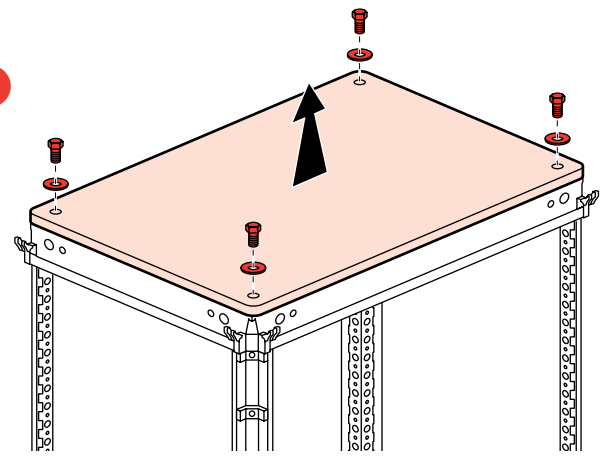

2

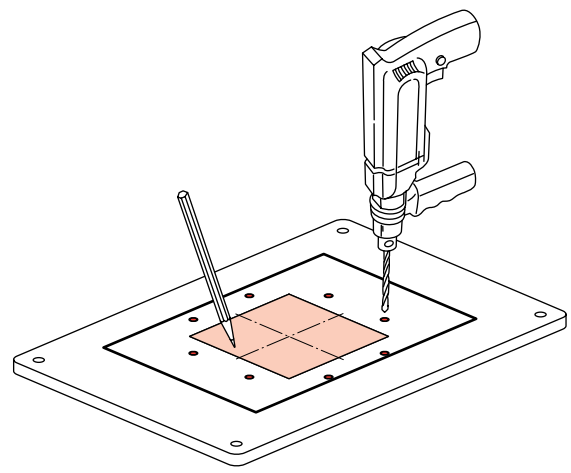

3

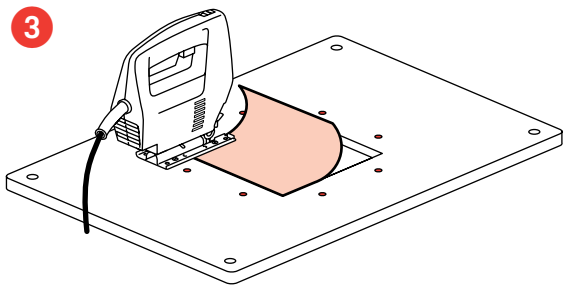

4

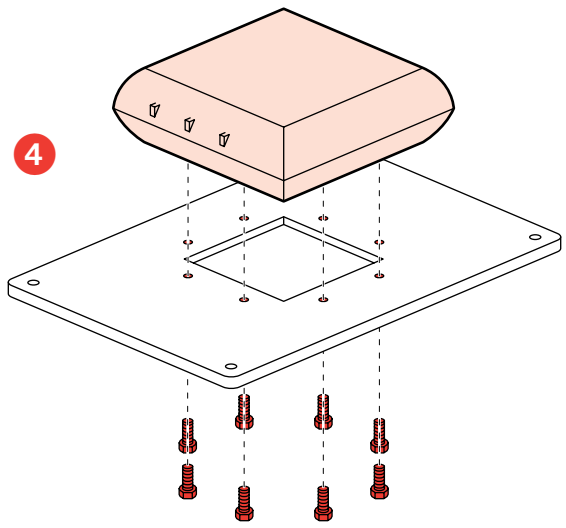

5

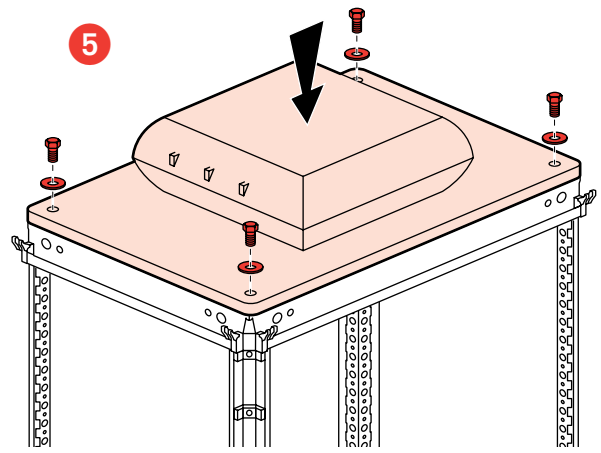

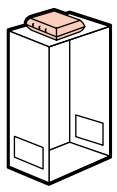

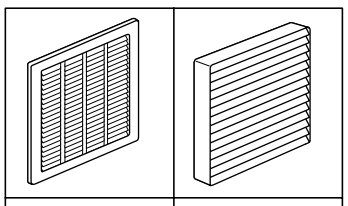	
348 10/11/12	348 13/14/15

1

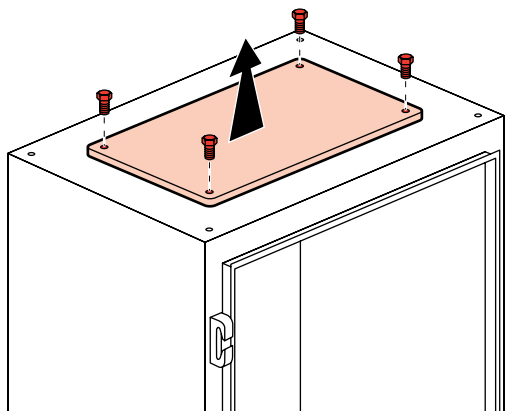

2

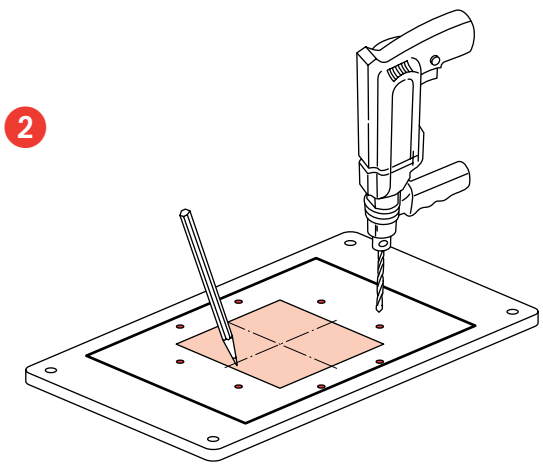

3

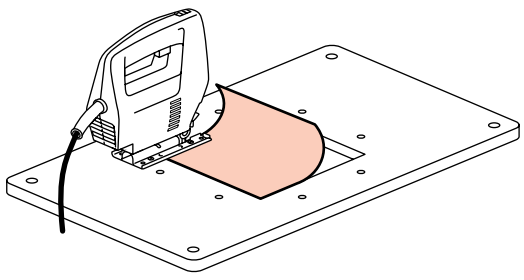

4

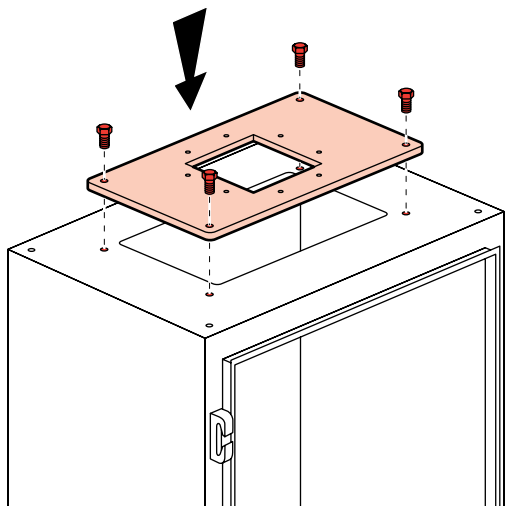

5

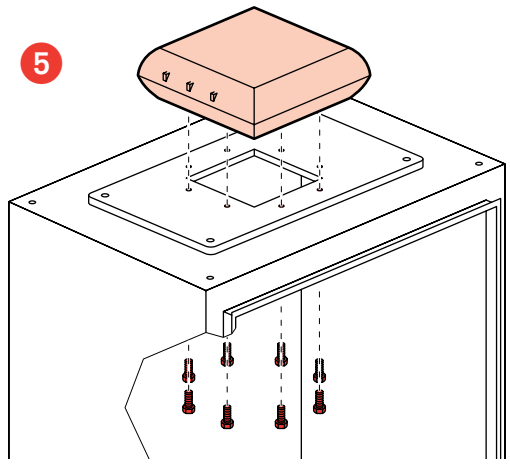

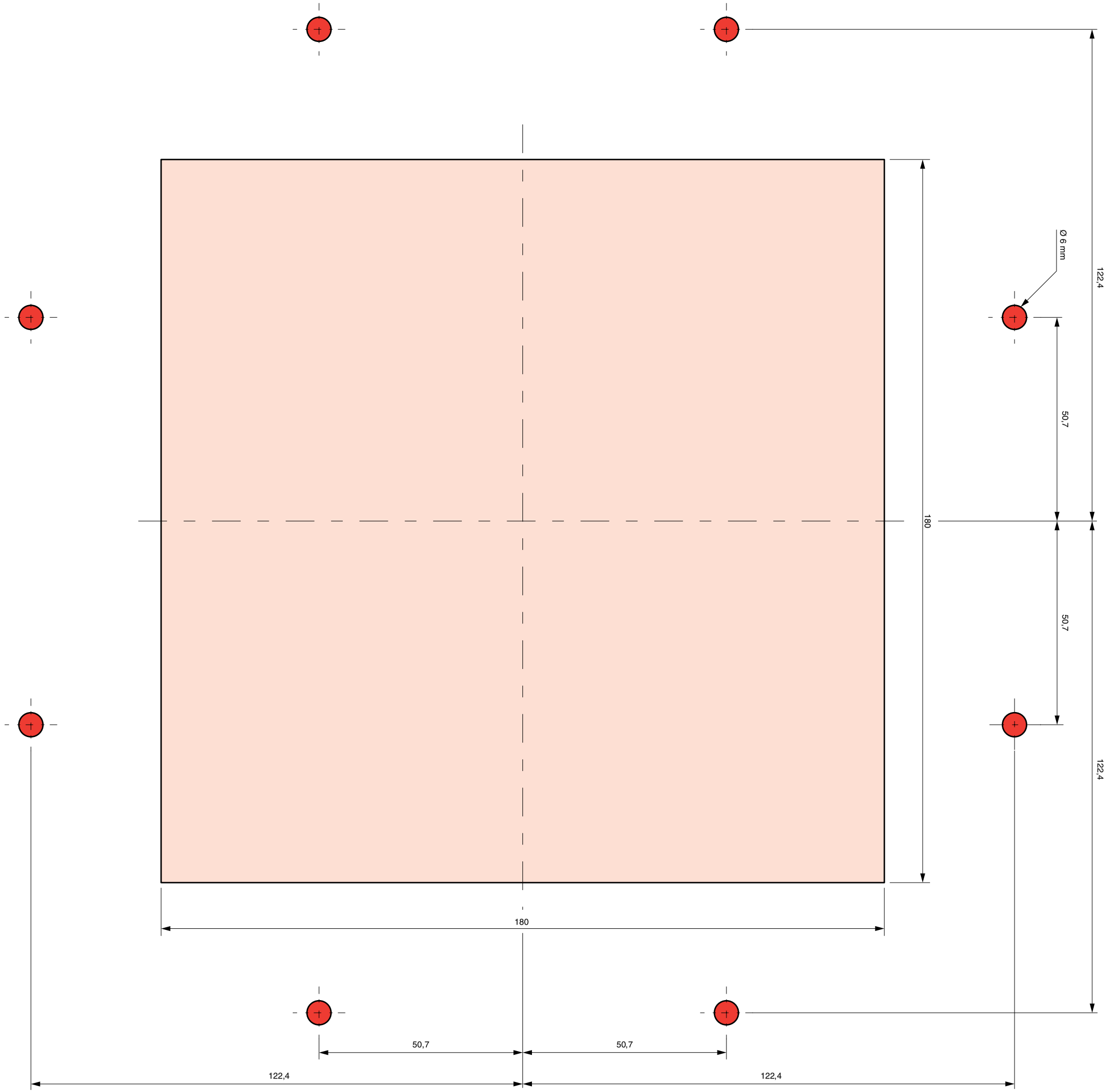

041 395 / 00