Vistop 32 A
223 00/02 - 224 98 - 225 00/02

legrand®

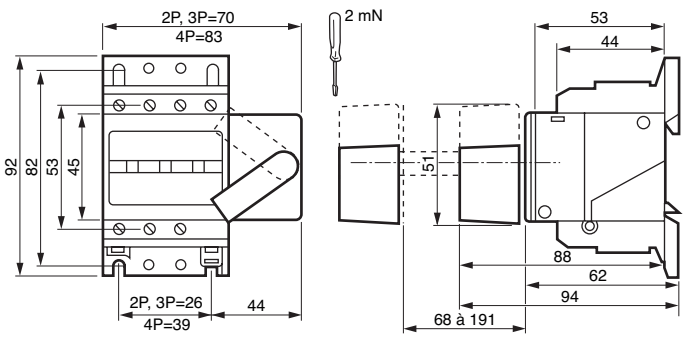

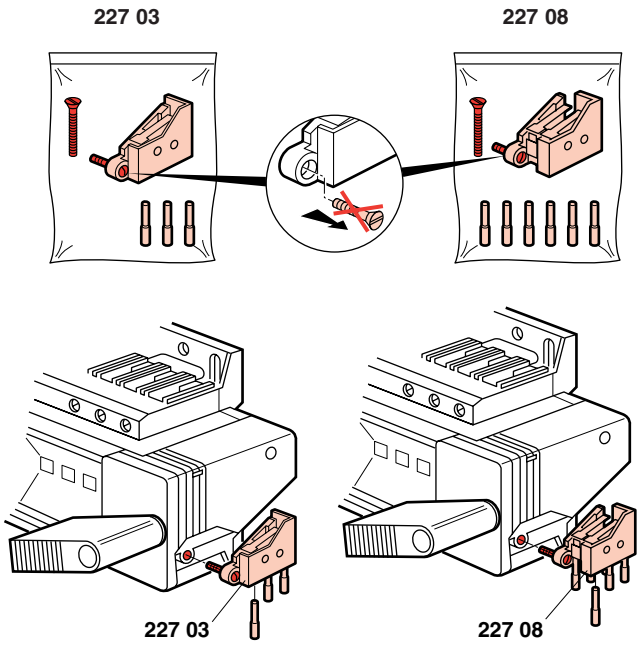

- Montage de la poignée
- Montage van de handgreep
- Befestigen des Handgriffs
- Montaje del mando
- Fitting the handle
- Montaggio della manopola
- Montagem do punho

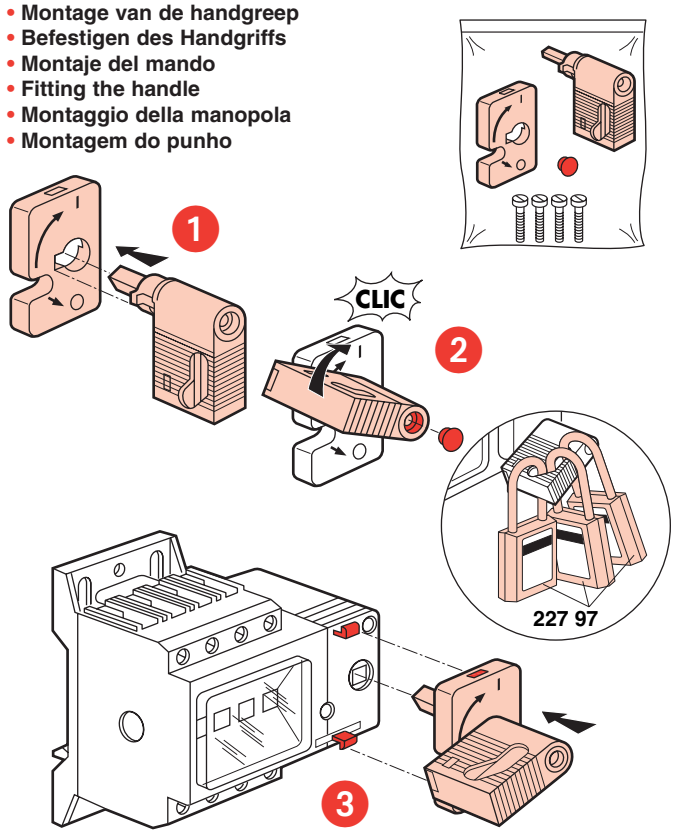

- Démontage
- Demontage
- Demontage
- Desmontaje
- Dismantling
- Smontaggio
- Desmontagem

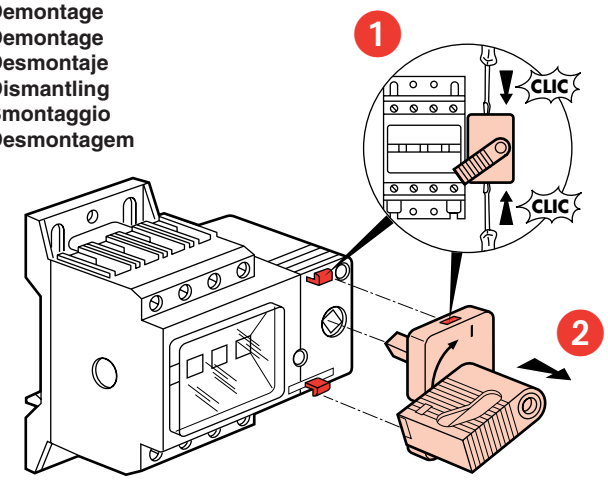

- Montage sur rail
- Montage op rail
- Montage auf Schiene
- Montaje en rail
- Rail mounting
- Montaggio su guida
- Montagem em calha

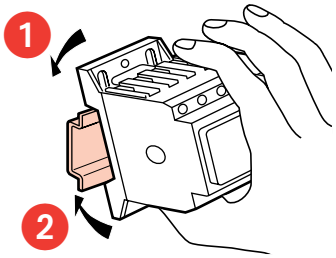

- Démontage
- Demontage
- Demontage
- Desmontaje
- Dismantling
- Smontaggio
- Desmontagem

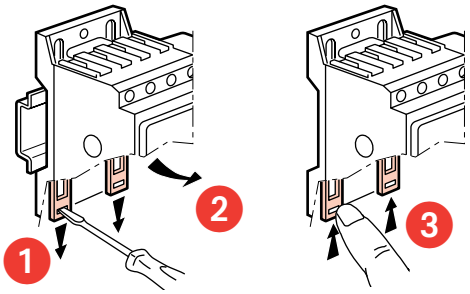

- Fixation par vis
- Bevestiging met schroeven
- Schraubbefestigung
- Fijación por tornilllos
- Screw fixing
- Fissaggio con viti
- Fixação por parafusos

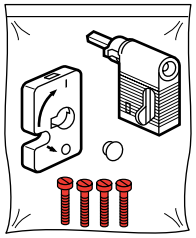

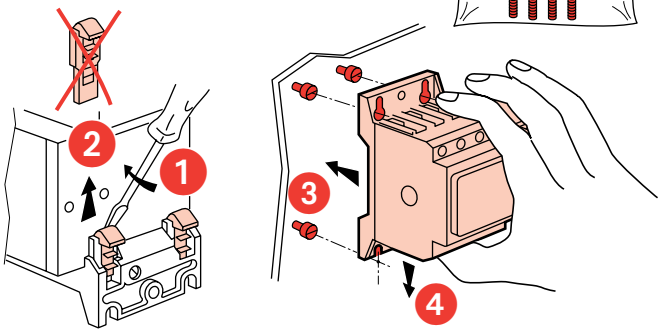

N0064303/08