Dispositif de terminaison d'intérieur DTI - RJ 45
512 21-910 83

legrand®

Présentation

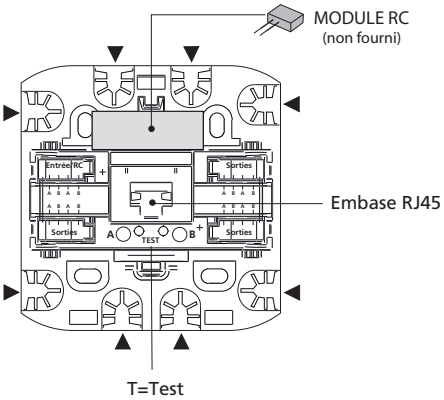

▶ passage des câbles

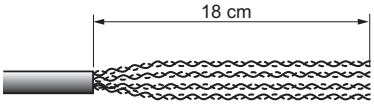

Dénudage à réaliser sur tous les câbles d'arrivées et de départ.

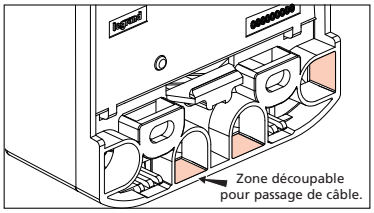

Implantation

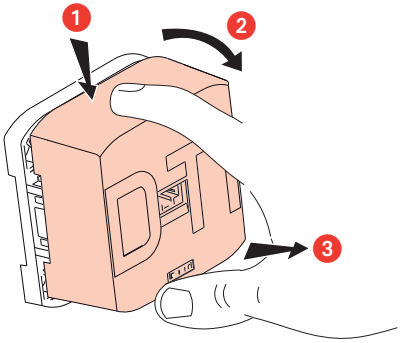

Démontage du couvercle

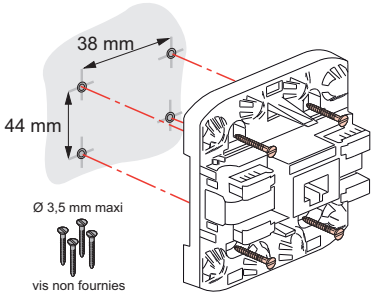

Montage par vis

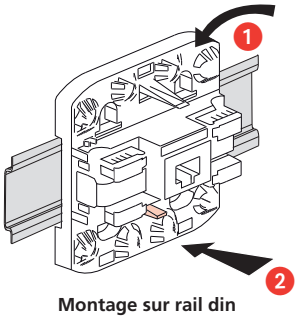

Montage sur rail din

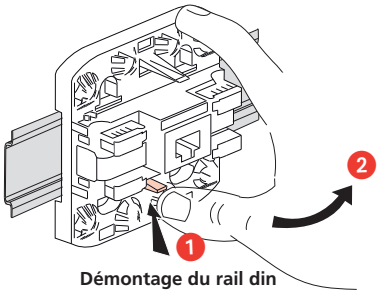

Démontage du rail din

LE00039AC

Schéma d'exploitation

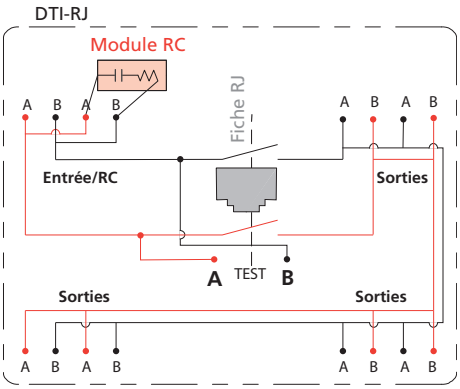

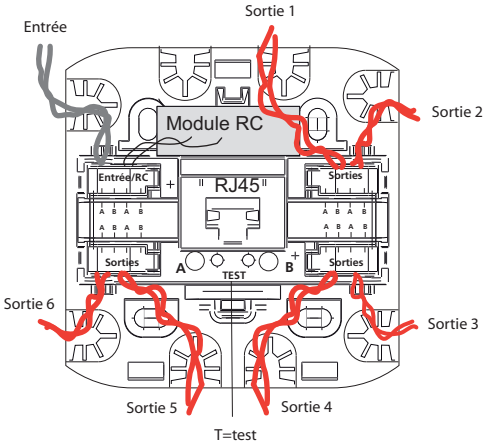

Câblage

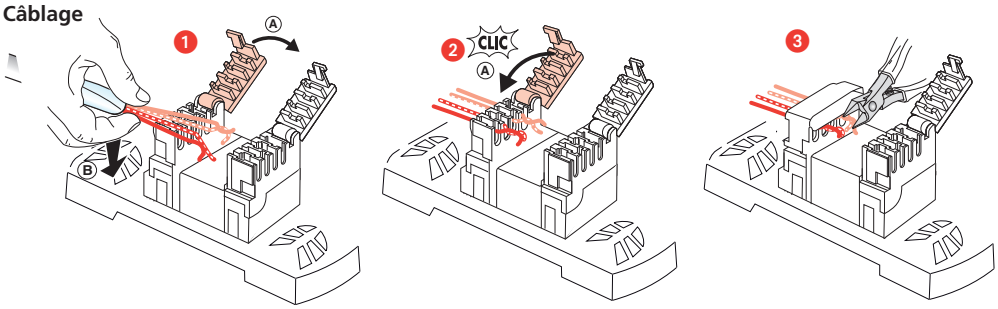

Module RC : il est conseillé d'effectuer le câblage sur la partie dénudée des fils

Test pour vérification du bon fonctionnement de la ligne

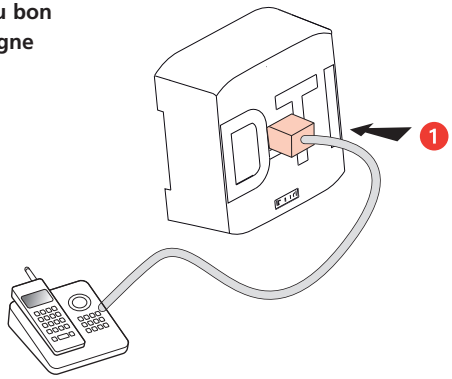

ATTENTION : Avant toute intervention, couper le courant.
Respecter strictement les conditions d'installation et d'utilisation