Bloc autonome d'éclairage de sécurité (BAES)
608 66 - 628 67

legrand®

Installation

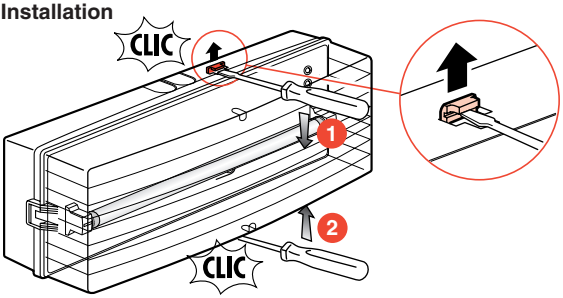

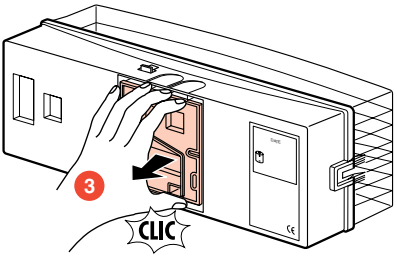

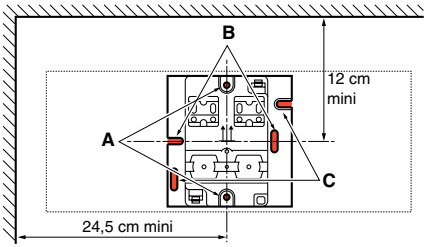

Alimentation par câble ou par tube Ø 16 mm maxi

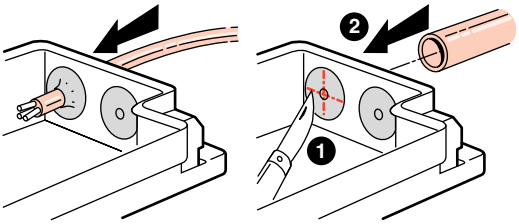

Inscrire la date de l'installation

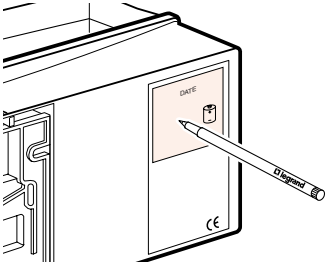

Déboucher les trous d'écoulement
❶ et ❷ en position plafonnier, ❶ et ❸ en position murale

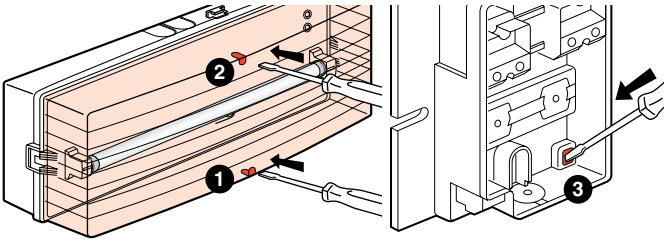

Raccordement

Capacité des bornes 3 x 1,5 mm²

- Coffret de télécommande réf. 039 01 (uniquement pour BAES Sati réf 60866)
- Centrale adressable réf 625 11 ou répéteur réf 625 12 pour BAES Sati-adressable réf 628 67

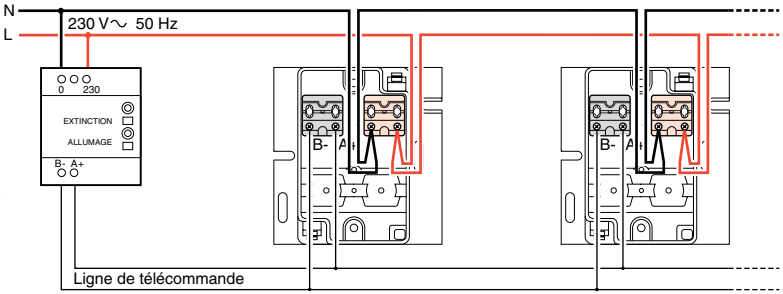

Avec un coffret de télécommande non polarisée : il n'est pas nécessaire de respecter la polarité de la paire A+ et B–

N0064299/04

Raccordement *(suite)*

628 67 : fonctionnement en mode adressable

Important : Pour effectuer l'adressage du BAES, suivre les instructions de la notice de la centrale réf. 625 11.

• L'adressage du BAES réf. 628 27 est effectué par le positionnement des micro-interrupteurs situés sur la carte électronique.
• Le positionnement des micro-interrupteurs est attribué par la centrale, visualisable et éventuellement imprimable lors de la phase d'adressage (suivre les instructions de la centrale réf. 625 11).
• Repérer l'adresse sur le BAES ainsi que le plan à l'aide des étiquettes adhésives livrées avec la centrale réf. 625 11.

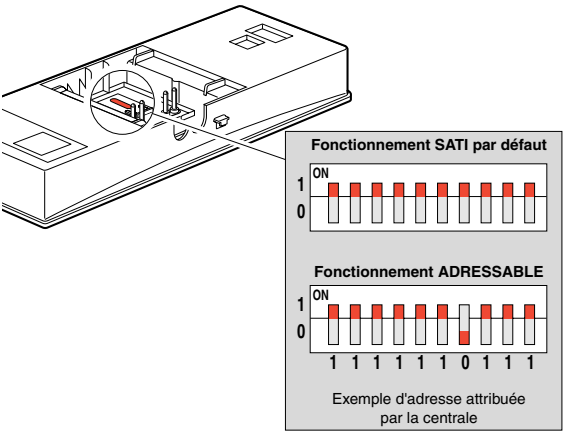

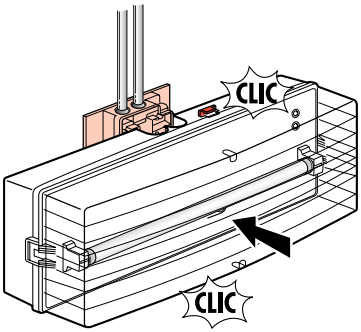

Mise sous tension

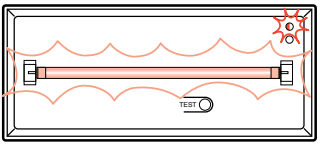

• Led verte clignotante (accumulateur en charge).
• Allumage du tube.

Après 12 h de charge

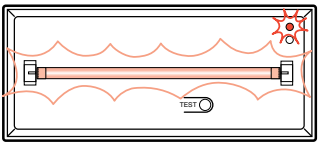

• Led verte allumée BAES OK

Fonctionnement

Secteur présent

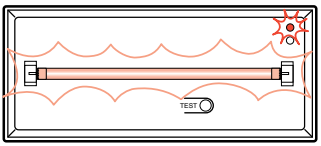

• BAES en veille.

Secteur absent

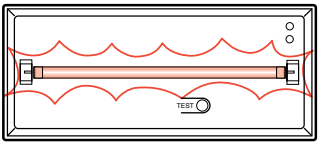

• BAES en fonctionnement (de secours).
• Allumage du tube de sécurité.

Mise au repos par le coffret de télécommande réf. 039 01 (BAES réf. 608 66 ou 628 67 en mode **SATI**)
• **Secteur absent :**
Un appui sur la touche EXTINCTION du coffret de télécommande met le BAES au repos,
(évite de décharger les accumulateurs après coupure de l'éclairage normal).
Un appui sur la touche ALLUMAGE du coffret de télécommande remet le BAES en fonctionnement.
• **Retour du secteur :**
Le BAES se remet automatiquement en veille après 30 secondes.

Système Automatique de Tests Intégré (SATI) (BAES réf. 608 66 ou 628 67 paramétré dans ce mode)

Ce bloc teste automatiquement l'état de ses composants de sécurité :

• Une fois par semaine :
Test de passage à l'état de fonctionnement et test du tube d'éclairage de sécurité pendant 15 secondes.

• Une fois par trimestre :
Test de passage à l'état de fonctionnement, test du tube d'éclairage de sécurité et test d'autonomie des accumulateurs pendant 1 heure.

Indication des résultats des tests par les leds de signalisation : (voir pages 3 et 4 pour la réparation)

État	Bloc OK	Défaut accumulateurs	Défaut du tube
Leds	Verte Jaune	Verte Jaune	Verte Jaune

Nota : l'heure des tests est fixée à l'heure de la première mise sous tension du BAES, le jour du test est choisi aléatoirement afin de garantir qu'un minimum de BAES se testent en même temps. L'heure de test de chaque BAES peut être modifiée par un appui de 3 secondes minimum sur le bouton TEST à la nouvelle heure souhaitée.

Important : ce changement d'heure de test déclenche aussitôt ou dans les 24 heures un test d'autonomie.

Performances

Classe	IP	IK	Flux lumineux	Autonomie assignée
II ⧈	43	07	360 lm	1h

Remplacement du tube

Tube de sécurité :
Réf. Legrand 609 41
TL 8W
G5 ≥ 430 lm

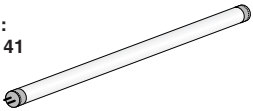

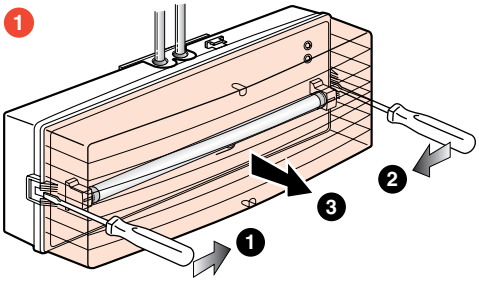

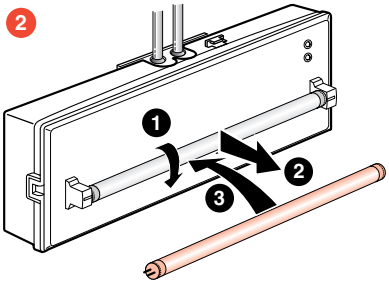

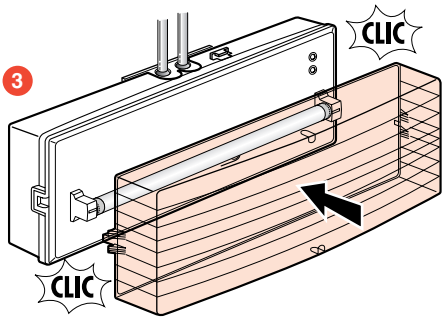

Remplacement des accumulateurs

Accumulateurs :
Réf. Legrand 610 16

SAFT VTD
4 x 1,2V
4 AH
KRMT 33/62
NiCd

Important : Les accumulateurs doivent être remplacés lorsque le bloc autonome ne satisfait plus à sa durée assignée de fonctionnement (led jaune clignotante).

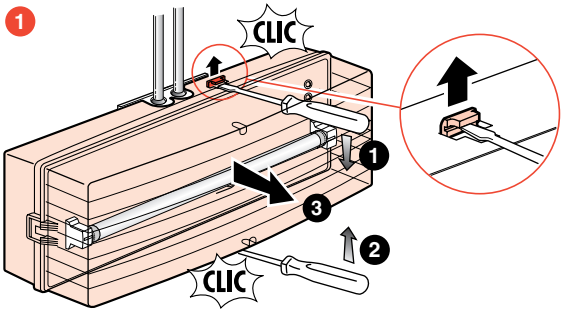

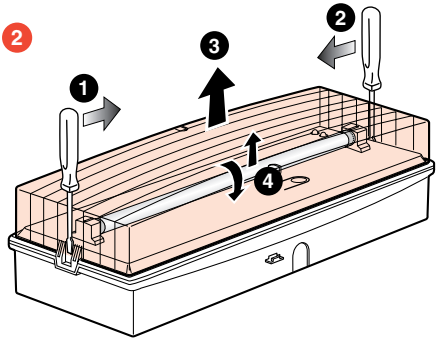

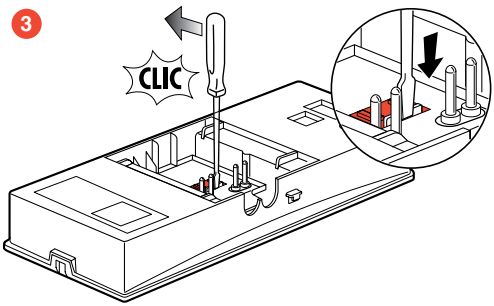

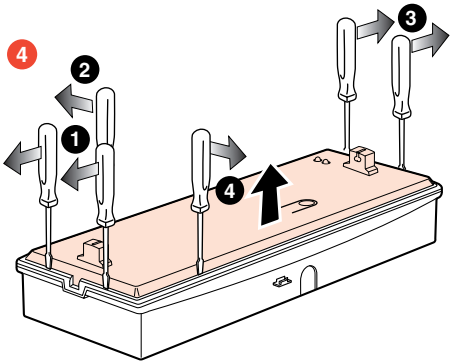

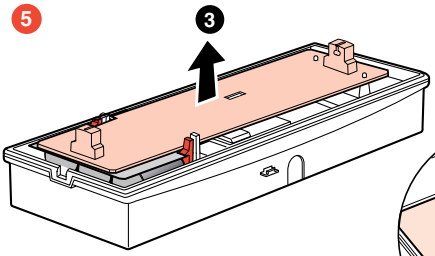

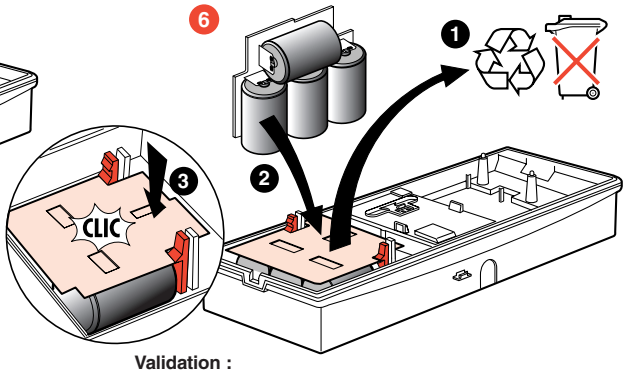

Remontage :
Procéder dans l'ordre inverse des opérations (5, 4, 3, 2, 1).

Validation :
Un appui de 3 secondes minimum sur le bouton test lancera automatiquement un test d'autonomie sous 24 heures.
(Résultats du test voir paragraphe SATI page 2).

Nota : Après tout remplacement d'accumulateurs, inscrire la nouvelle date de mise en service au dos du bloc.

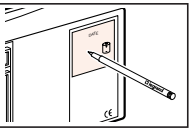

Important : Les accumulateurs qui équipent ce bloc et qui contiennent du cadmium peuvent être dangereux pour l'environnement. Les distributeurs partenaires Legrand reprennent les blocs et accumulateurs usagés.