bticino

HC4268...
HD4268...
HS4268...
L4268...
N4268...
NT4268...
C9058...
AM5951...

Istruzioni d'uso
Gebrauchsanweisungen
Notice d'emploi
Instructions for use
Instrucciones de uso
Gebruiksaanwijzing
Istruções para o uso

PART. E0431F
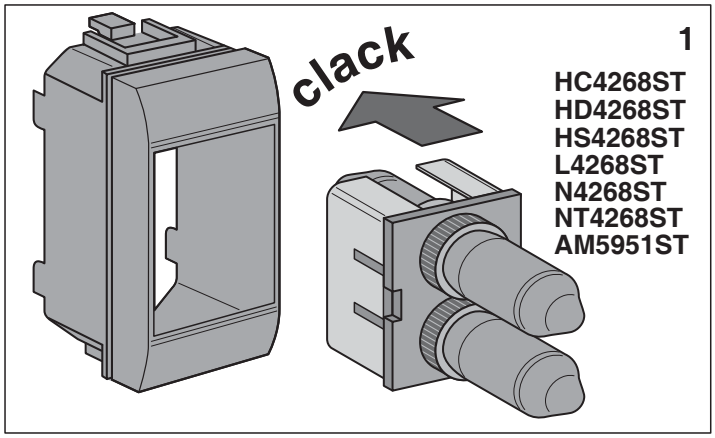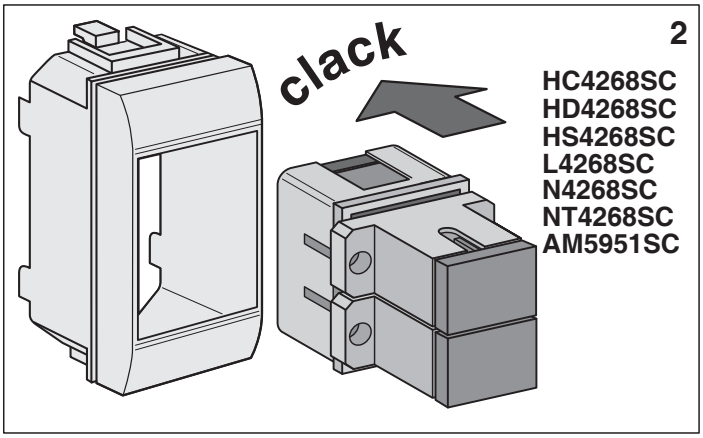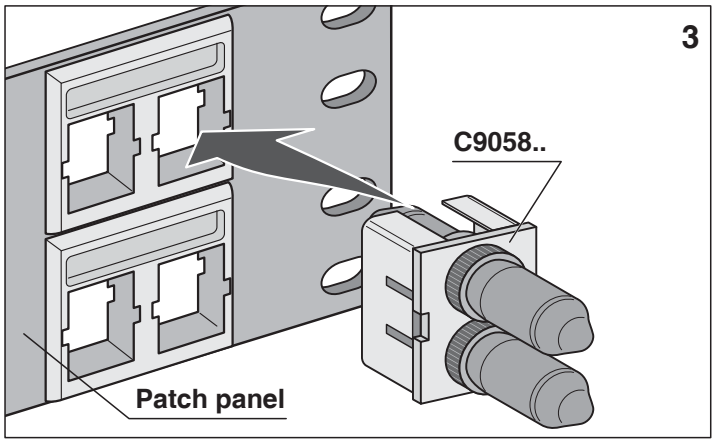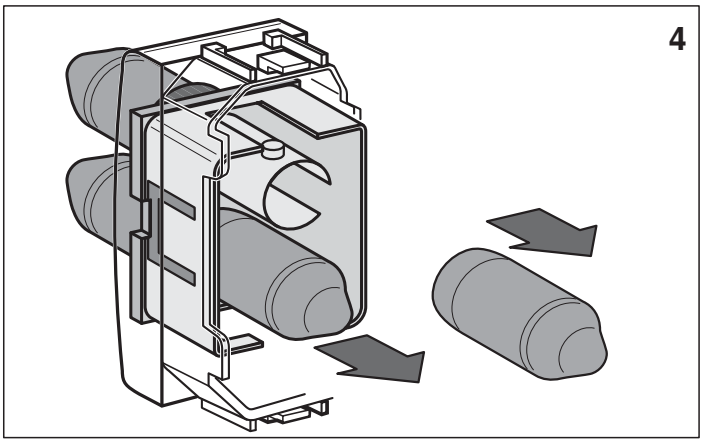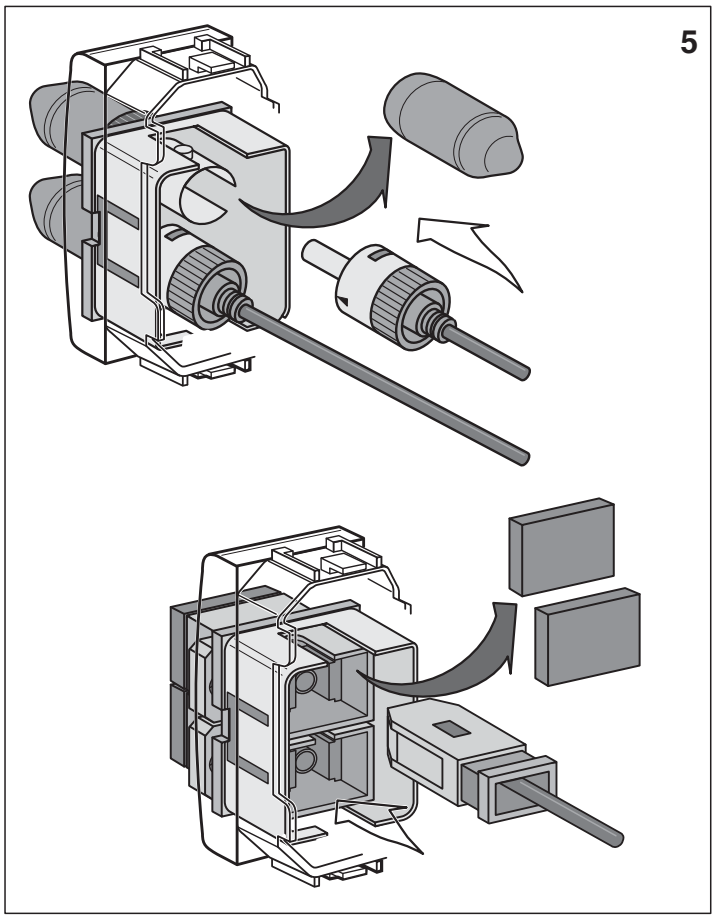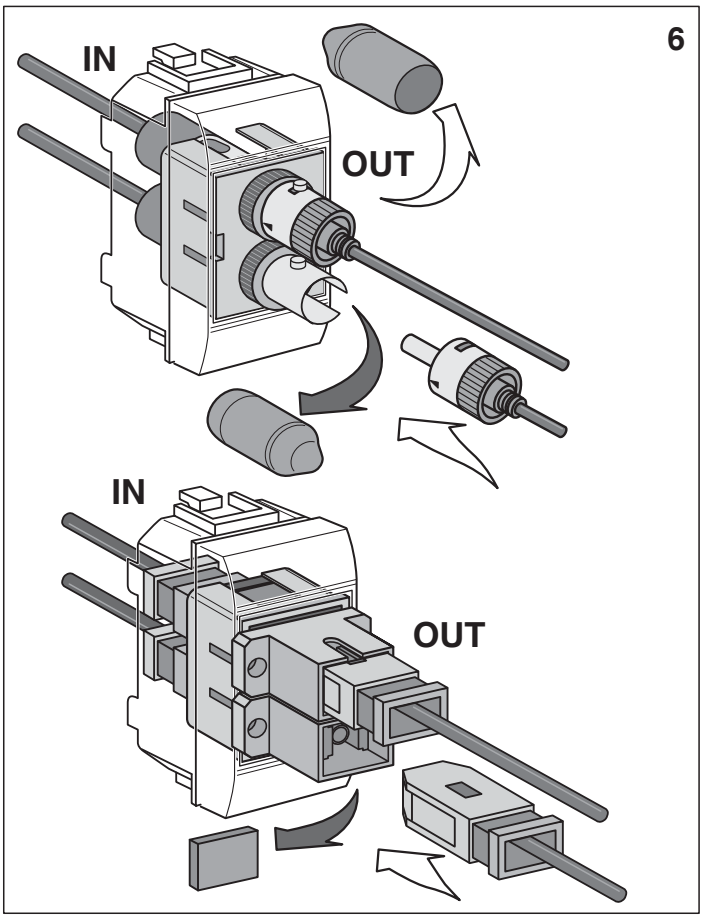
09/11-01 - SL